MAJESTIC

Bedienungsanleitung
AH 1262R AX

AUDIO-CD-PLAYER
AUDIO-EINGANG AUX-IN



New Majestic S.p.A. Via Rossi
Martini Nr. 41
26013 Crema (CR) Italien
www.newmajestic.com

MADE IN CHINA

Wichtige Sicherheitshinweise

1. ACHTUNG: Wir empfehlen, alle auf der Rückseite des Geräts aufgeführten Informationen bezüglich der Sicherheit zu lesen.
2. ACHTUNG: Setzen Sie das Gerät zur Vermeidung von Bränden oder Kurzschlüssen weder Regen noch Feuchtigkeit aus.
   Es dürfen keine Gegenstände, die Wasser enthalten, wie z.B. eine Vase, auf das Gerät selbst gestellt werden.
3. ACHTUNG: Batterien dürfen keinen starken Wärmequellen, wie direkter Sonneneinstrahlung, Feuer oder ähnlichem, ausgesetzt werden.
4. ACHTUNG: Die Netzsteckdose wird benutzt, um das Gerät vom Stromnetz zu trennen, und muss deshalb jederzeit mühelos erreichbar sein.
5.  ACHTUNG: Es wird bei offenem oder defektem Gerät auf das Vorhandensein unsichtbarer Laserstrahlung hingewiesen. Wir empfehlen, das Gerät keiner direkten Sonneneinstrahlung auszusetzen.
6.  Entsorgen Sie das Gerät richtig. Dieses Symbol weist darauf hin, dass das Gerät nicht in normalen Behältern für Hausmüll entsorgt werden darf sondern entsprechend den EU-Vorschriften.
7. Stellen Sie keine offene Flammenquelle, wie eine brennende Kerze, auf das Gerät.
8. Beachten Sie die lokalen Bestimmungen zur Entsorgung der Batterien.

ACHTUNG
Entfernen Sie die Batterien, wenn sie verbraucht sind oder längere Zeit nicht verwendet werden. Bei unsachgemäßer Verwendung der Batterien kann Batterieflüssigkeit auslaufen, die das Batteriefach angreift. Ersetzen Sie die Batterien nur durch gleichwertige oder des gleichen Typs.

SETZEN SIE DAS GERÄT ZUR VERMEIDUNG VON BRÄNDEN ODER KURZSCHLÜSSEN WEDER REGEN NOCH FEUCHTIGKEIT AUS.





CLASSE 1 LASER - ETIKETT DES PRODUKTS – Dieses Etikett gibt an, dass das Gerät ein Laserbauteil enthält.



Das Ausrufezeichen innerhalb des gleichseitigen Dreiecks soll den Benutzer auf das Vorhandensein wichtiger Betriebs- und Wartungsanweisungen aufmerksam machen, die dem Gerät beiliegen.



Das gleichseitige Dreieck mit einem Pfeil im Inneren soll den Benutzer auf das Vorhandensein einer "gefährlichen Spannung" aufmerksam machen, die nicht isoliert ist und die Gefahr eines Kurzschlusses hervorrufen kann.



Das Symbol zeigt an, dass das Produkt eine doppelte Isolierung zwischen der gefährlichen Netzspannung und den für den Benutzer zugänglichen Teilen enthält.





ACHTUNG:
VERSCHLUCKEN SIE DIE BATTERIEN NICHT, ES BESTEHT DIE GEFAHR CHEMISCHER VERBRENNUNGEN.

1. LESEN DER ANLEITUNG - Lesen Sie die Bedienungsanleitung, bevor Sie das Gerät verwenden.
2. AUFBEWAHREN DER ANLEITUNG - Heben Sie diese Bedienungsanleitung für ein zukünftiges Nachlesen auf.
3. BEACHTEN DER ANWEISUNGEN - Beachten Sie alle Hinweise und Betriebsanweisungen.
4. BEFOLGUNG DER ANWEISUNGEN– Befolgen Sie alle Betriebsanweisungen.
5. WASSER UND FEUCHTIGKEIT - Verwenden Sie das Gerät nicht in der Nähe von Wasser, wie z. B. in der Nähe von Badewannen, Waschbecken, Spülbecken, Schwimmbädern oder nassen Oberflächen.
6. BELÜFTUNG - Das Gerät muss an einem Ort aufgestellt werden, an dem die angemessene Belüftung nicht beeinträchtigt ist. Stellen Sie das Gerät nicht auf Betten, Sofas oder ähnliche Oberflächen, die die Lüftungsöffnungen verstopfen könnten, und auch nicht in geschlossene Bücherschränke, die eine normale Belüftung des Geräts verhindern könnten.
7. WÄRME – Das Gerät muss von starken Wärmequellen, wie Heizkörpern, Öfen oder anderen Geräten (wie Verstärkern), die Wärme erzeugen, ferngehalten werden.
8. STROMVERSORGUNG - Das Gerät darf nur an ein Netzteil des in der folgenden Bedienungsanleitung beschriebenen oder auf dem hinteren Schild angegeben Typs angeschlossen werden.
9. SCHUTZ DES STROMKABELS - Das Stromkabel muss so verlegt werden, dass es nicht betreten werden wird und es nicht mit anderen in der Nähe befindlichen Gegenständen in Kontakt kommt.
10. HERUNTERFALLEN VON FLÜSSIGKEITEN UND GEGENSTÄNDEN - Achten Sie besonders darauf, dass keine Gegenstände oder Flüssigkeiten durch die Schlitze in das Gerät eindringen.
11. HINWEISE ZUR ELEKTROSTATISCHEN ENTLADUNG - Wenn das Display nicht richtig funktioniert oder auf einen Befehl keine Betriebsreaktion erfolgt, kann dies durch elektrostatische Entladungen verursacht werden. Schalten Sie das Gerät aus und ziehen Sie das Netzkabel ab. Schließen Sie das Kabel nach einigen Sekunden wieder an.
12. KUNDENDIENST-ANFRAGE - Wenden Sie sich an qualifiziertes Servicepersonal, wenn:

a. das Stromversorgungskabel oder der Stecker beschädigt sind;

b. Gegenstände oder Flüssigkeiten sind in die Schlitze des Geräts eingedrungen sind; c. Das Gerät Regen ausgesetzt war.

d. Das Gerät wurde fallen gelassen wurde oder die Öffnungen beschädigt wurden; e. Das Gerät nicht richtig funktioniert.

13. KUNDENDIENST - Für jede Art von Service muss sich der Benutzer an qualifiziertes und zugelassenes Servicepersonal wenden.

HINWEIS: Verschmutzte oder zerkratzte CDs sind möglicherweise nicht lesbar. Reinigen Sie sie und achten Sie darauf, sie nicht zu zerkratzen oder zu ersetzen.

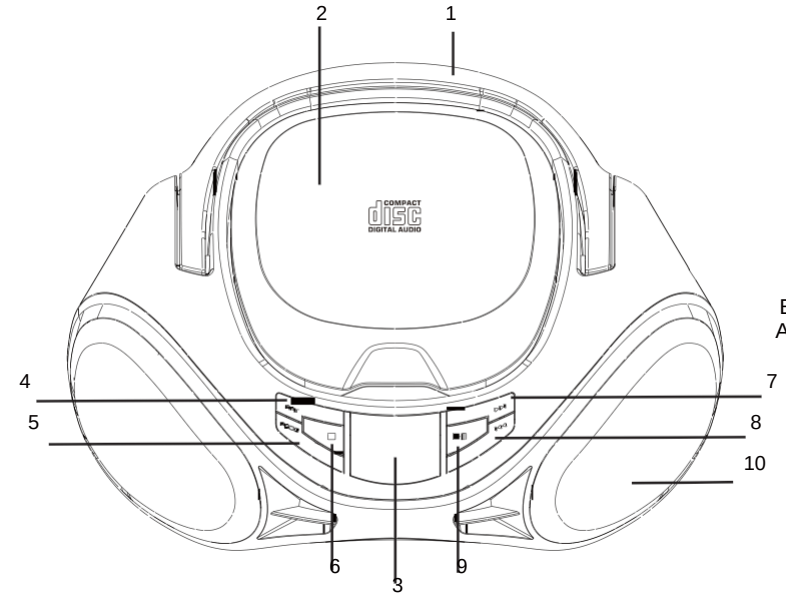

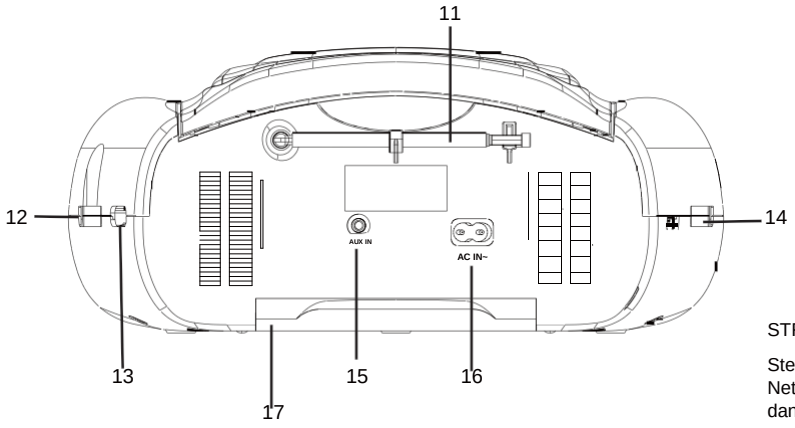

ANORDNUNG DER BEDIENVORRICHTUNGEN

1. Griff
2. CD-Klappe
3. Display
4. Wiederh.
5. Programm
6. Stop
7. Skip+
8. Skip-
9. Wied./Pause
10. Lautsprecher
11. Antenne
12. Steuerung der Bässe
13. Schalter ON/OFF
14. Lautstärkeregler
15. Eingang AUX-IN
16. Netzstromversorgung
17. Batteriefach

BEILIEGEND
AC-Netzkabel

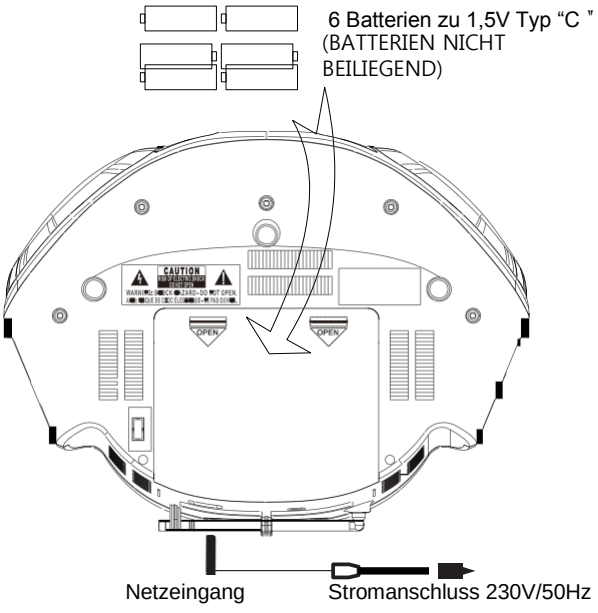

STROMVERSORGUNG

Stecken Sie das Netzkabel, um das Gerät einzuschalten, in die Netzsteckdose auf der Rückseite des Produkts und verbinden Sie es dann mit der Steckdose an der Wand.

Batterien: Öffnen Sie das Batteriefach in der über der Klappe angegebenen Richtung. Legen Sie 6 Batterien zu 1,5 V vom Typ „C/UM-2“ (nicht beiliegend) gemäß der im Fach angegebenen Polarität ein und schließen Sie die Klappe.

FUNKTION AUX-IN

Stellen Sie den Schalter in die Stellung EIN.
Schließen Sie eine externe Audioquelle über den AUX-IN-Eingang mit einem 3,5-mm-Kabel an das Gerät an und starten Sie die Musik auf dem angeschlossenen Gerät, um mit der Wiedergabe zu beginnen. Alle Befehle bezüglich Wiedergabe/Pause/ Überspringen von Titeln müssen auf dem über AUX-IN angeschlossenen externen Player gesteuert werden.

*Wenn das Kabel AUX-IN angeschlossen ist, wird die Funktion CD automatisch deaktiviert.

FUNKTION CD

1. Stellen Sie den Schalter in die Stellung EIN.
2.Öffnen Sie das CD-Fach, legen Sie die Disc richtig ein und schließen Sie das Fach. Nach einigen Sekunden werden die Titel auf dem Display angezeigt. Drücken Sie dann die Taste Wiedergabe/Pause, um mit der Wiedergabe des ersten Titels zu beginnen.
3. Betätigen Sie die Taste Wiedergabe/Pause, um das Anhören zu unterbrechen und fortzusetzen.
4. Betätigen Sie die Taste Stop, um die Wiedergabe anzuhalten.
5. Betätigen Sie während der Wiedergabe die Taste SKIP- kurz, um zum vorherigen Titel zurückzukehren, bzw. lange, um den Titel schnell zurückzuspulen. Betätigen Sie die Taste SKIP+ kurz, um zum nächsten Titel zu springen, und lange, um den Titel schnell vorzuspulen.

STEUERUNG DER BÄSSE

Regeln Sie die BÄSSE auf die gewünschte Hörstärke.

WIEDERHOLUNG (Modus CD)

Betätigen Sie einmal die Taste Wiederholen, um den abgespielten Titel zu wiederholen.
Die Anzeige REPEAT beginnt zu blinken.
Betätigen Sie Taste Wiederholen zweimal, um alle auf der CD enthaltenen Titel zu wiederholen. Die Anzeige REPEAT bleibt erleuchtet.

PROGRAMMIERUNG (Modus CD)

Es können bis zu maximal 20 Titel in der gewünschten Reihenfolge programmiert werden.
1-Legen Sie eine CD ein.
2-Betätigen Sie die Taste PROGRAM, die Anzeige “01” blinkt auf dem Display.
3- Betätigen Sie die Tasten SKIP+/SKIP- zur Auswahl der Nummer des gewünschten Titels.
4- Betätigen Sie die Taste PROGRAM zum Bestätigen der zu speichernden Nummer des Titels.
5- Wiederholen Sie die Schritte 3-4, um weitere Titel zu speichern.
6- Betätigen Sie die Taste Wiedergabe/Pause, um mit der programmierten Wiedergabe zu beginnen.
7- Betätigen Sie einmal die Taste STOP, um die programmierte Wiedergabe anzuhalten. Betätigen Sie zweimal die Taste STOP, um die programmierte Wiedergabe zu löschen.
*Die Liste der programmierten Titel kann wiederholt werden.

EINERGIEEINSPARUNG (Funktion Auto-Standby)

Wenn sich das Gerät im STOP-Modus befindet und 15 Minuten lang nicht verwendet wird, wird die automatische Standby-Funktion aktiviert, wodurch der Energieverbrauch auf ein Minimum reduziert wird. Drücken Sie, um das Produkt wieder einzuschalten, die Taste

PLAY/PAUSE/STANDBY ► ▌▌.

Technische Daten
Audio-CD-Player (CD-DA/CD-R/CD-RW)
LED-Display
Funktion Wiederholen (1/Alle)
Programmierte Wiedergabe der CD (bis zu 20 Titel)
Audio-Eingang AUX-IN zu 3,5 mm
Tragegriff

Stromversorgung AC 100-240V ~ 50/60 Hz (Netzkabel beiliegend)
Stromversorgung DC 9V mit 6 Batterien des Typs C/UM-2 zu 1,5 V (Batterien nicht beiliegend)
Abmessungen: 28 (L) x 12,5 (H) x 22 (T) cm
Gewicht: 1 kg

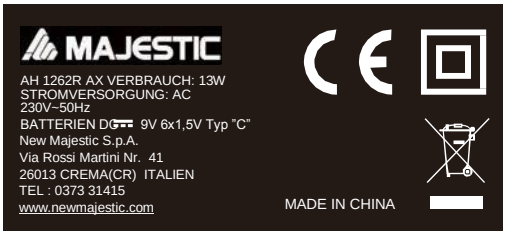

Klasse II, doppelte Isolierung

Logo RAEE (Abfälle elektrischer und elektronischer Geräte)