MAJESTIC **AH 2387R MP3/USB**

GEBRAUCHSANWEISUNG

TRAGBARER KASSETTENREKORDER UND CD/MP3-PLAYER USB-EINGANG

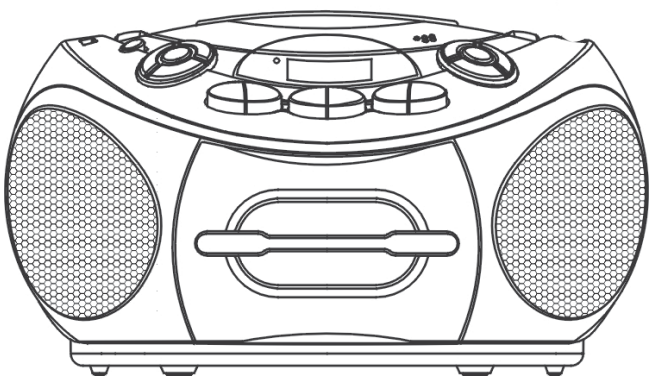

New Majestic S.p.A.
Via Rossi Martini Nr. 41
26013
Crema (CR) – Italien
www.majestic.com
MADE IN CHINA

WICHTIGE SICHERHEITSHINWEISE

HINWEIS:

UM DER GEFAHR VON STROMSCHLÄGEN VORZUBEUGEN WIRD GERATEN, DAS GERÄT WEDER REGEN NOCH FEUCHTIGKEIT AUSZUSETZEN.

		
Der blinkende Pfeil in einem gleichseitigen Dreieck soll den Benutzer vor dem Vorhandensein gefährlicher Spannungen im Inneren des Produkts in der Hinsicht warnen, dass die Gefahr eines Stromschlags besteht.	Hinweis: Zur Verringerung der Gefahr von Stromschlägen dürfen keine Abdeckungen entfernt werden. Das Vorhandensein verwendbarer Teile im Gerät wird nicht erwähnt. Wenden Sie sich ausschließlich an qualifiziertes Servicepersonal.	Das Ausrufezeichen innerhalb des gleichseitigen Dreiecks soll den Benutzer auf das Vorhandensein wichtiger Anweisungen aufmerksam machen, die dem Gerät beiliegen.

1. Lesen Sie sorgfältig die Bedienungsanleitung.
2. Heben Sie diese Bedienungsanleitung für ein zukünftiges Nachlesen auf.
3. Beachten Sie die Hinweise.
4. Befolgen Sie die Anweisungen aus.
5. Verwenden Sie das Gerät nicht in der Nähe von Wasser.
6. Säubern Sie das Gerät mit einem weichen Tuch.
7. Verschließen Sie keinesfalls die Belüftungsöffnungen.
8. Stellen Sie das Gerät nicht in der Nähe von Quelle wie Heizkörpern, Öfen oder anderen Gerät(einschließlich Verstärkern) auf, die Wärme erzeugen.
9. Schützen Sie das Stromkabel davor, betreten zu werden, und achten Sie auf die Stelle, wo es aus der Steckdose kommt.
10. Stecken Sie das Gerät bei Gewitter oder bei längerer Nichtnutzung aus.
11. Wenden Sie sich ausschließlich an qualifiziertes Servicepersonal.
12. Setzen Sie das Gerät weder Regen noch Feuchtigkeit aus und stellen Sie keine Gegenstände, die Flüssigkeiten enthalten, wie Vasen, Gläser oder andere Gegenstände, in die Nähe des Gerätes.
13. Die AC-Netzsteckdose wird benutzt, um das Gerät vom Stromnetz zu trennen, und muss deshalb jederzeit mühelos erreichbar sein.
14. Es dürfen keine Quellen offener Flammen, wie brennende Kerzen, auf das Gerät gestellt werden, da dies zu Gefahren führen kann.
15. Belüftung: Verhindern Sie die nicht die normale Belüftung des Gerätes. Überprüfen Sie, dass ausreichend Platz um die Belüftungsöffnungen vorhanden ist. Stellen Sie das Gerät an einem Ort mit angemessenen Öffnungen (ca. 7 cm) auf.

ANORDNUNG DER BEDIENVORRICHTUNGEN

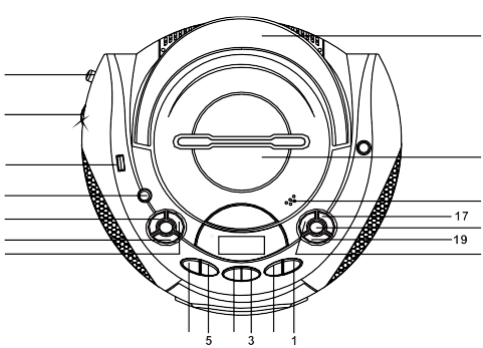

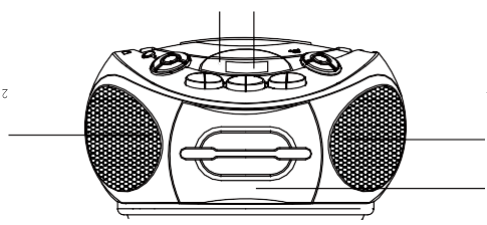

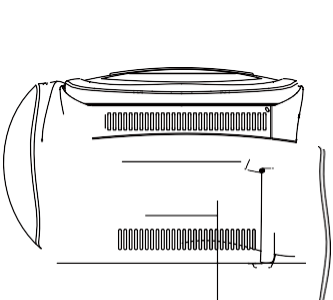

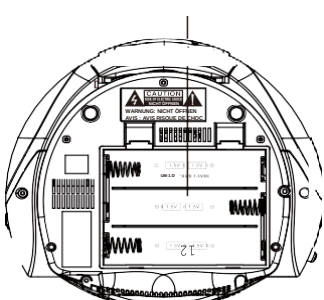

BEDIENELEMENTE

1. TASTE ZUM AUFNEHMEN AUF MUSIKKASSETTE
2. TASTE ZUM ABSPIELEN DER MUSIKKASSETTE
3. TASTE ZUM AUFWICKELN DES BANDES DER MUSIKKASSETTE
4. TASTE ZUM SCHNELLEN VORSPULEN DES BANDES DER MUSIKKASSETTE
5. STOPP-TASTE/AUSGABE DER KASSETTE
6. TASTE ZUM UNTERBRECHEN DER WIEDERGABE DER MUSIKKASSETTE
7. TASTE VERZEICHNIS +/+10 CD
8. TASTE VERZEICHNIS-/-10 CD
9. TASTE PROG / P-MODE CD
10. TASTE TIEFE TÖNE
11. USB-EINGANG
12. LAUTSTÄRKEREGLER
13. FUNKTIONSSCHALTER
14. TRANSPORTGRIFF
15. CD-FACH
16. ÖFFNEN/SCHLIESSEN DES CD-FACHS
17. TASTE ZUM ÜBER-SPRINGEN/SUCHEN DES CD-TITELS VORWÄRTS
18. TASTE WIEDERGABE/PAUSE/STAND BY
19. TASTE STOPP/USB
20. TASTE ÜBERSPRINGEN/SUCHEN DES TITELS CD RÜCKWÄRTS
21. LAUTSPRECHER
22. EINSCHALTANZEIGE
23. KASSETTENFACH
24. ANSCHLUSS DER NETZSTROMVERSORGUNG
25. BATTERIEFACH
26. KOPFHÖRERANSCHLUSS
27. LCD-DISPLAY
28. 6 BATTERIEN ZU 1.5V TYP “D” UM-1 (NICHT BEILIEGEND)

Einleitung

Wir empfehlen Ihnen, die folgende Bedienungsanleitung sorgfältig zu lesen, um das Gerät optimal zu betreiben. Bewahren Sie die Bedienungsanleitung nach Abschluss des Lesens für eine mögliche zukünftige Verwendung auf.

WICHTIGE HINWEISE ZU DEN LASER-PRODUKTEN ETIKETT

1. ETIKETT AUF DER RÜCKSEITE DES GERÄTES

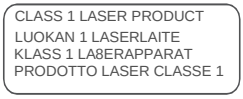

2. HINWEISETIKETT IM INNEREN DES GERÄTES

HINWEIS: Öffnen Sie das Gerät nicht. Das Vorhandensein verwendbarer Teile innerhalb des Gerätes wird nicht erwähnt. Wenden Sie sich ausschließlich an qualifiziertes Servicepersonal.

CDs für die Wiedergabe
Dieses Gerät kann alle digitalen CDs, MP3, beschreibbare CD-R CD- RW wiederbeschreibbare wiedergeben, CD-DA digitales Format.

STROMVERSORGUNG

Das Gerät wird mit einer Stromversorgung AC/DC betrieben.

VORGÄNGE MIT AC
Stecken Sie ein Ende des AC-Stromkabels in den AC-Stromanschluss des Gerätes und das andere in die Netzsteckdose AC 230V ~ 50Hz, Die Batterien werden automatisch angeschlossen.

VORGÄNGE MIT DC
Öffnen Sie das Batteriefach und legen Sie 6 Batterien 1,5V „D“ UM-1 (nicht beiliegend) in das Fach ein. Achten Sie dabei auf die richtige Polarität.
HINWEIS
Entfernen Sie die Batterien, wenn sie verbraucht sind oder wenn das Gerät über längere Zeit nicht benutzt wird.
Das die Batterien Chemikalien enthalten, wird geraten, sie entsprechend der lokalen Bestimmungen zu entsorgen.

GRUNDFUNKTIONEN

EINSCHALTEN DES GERÄTES
Stellen Sie den Schalter FUNCTION in die Position CD/MP3/USB.
Hinweis: **Wenn im USB- und CD-Modus 15 Minuten lang kein Titel abgespielt wird, wechselt der Player in den Standby-Modus. Drücken Sie, um das Produkt wieder einzuschalten, die Taste PLAY/PAUSE/STANDBY.**
Angaben zum Schutz vor elektrischen Entladungen: Das Produkt könnte den Betrieb auf Grund von elektrostatischen Entladungen u.U. nicht wieder aufnehmen. Schalten Sie es in diesem Fall aus und schließen Sie es erneut an.

EINSTELLEN DER LAUTSTÄRKE
Drehen Sie den REGLER VOLUME vor und zurück, um die Laufstärke zu erhöhen oder zu verringern.

BASS BOOST
Betätigen Sie zur Erzielung eines Klangs mit zusätzlichen Tiefen die Taste BASS BOOST. Betätigen Sie diese Taste erneut, um die Funktion zu deaktivieren.

KOPFHÖRER/OHRHÖRER
Stecken Sie, um allein zu hören, die Kopfhörer/Ohrhörer (nicht beiliegend) in den Kopfhöreranschluss (Durchmesser 3,5 mm).
HINWEIS: Ein längeres Hören der Musik mit Kopfhörern bei hoher Lautstärke kann Gehörschäden hervorrufen.

VORGÄNGE MIT DER MUSIKKASSETTE
WIEDERGABE EINER MUSIKKASSETTE
Vergewissern Sie sich, ob das Band der Kassette vor dem Gebrauch vollständig gespannt ist, oder wickeln Sie es unter Verwendung eines Bleistifts oder Kugelschreibers vollständig auf, der in die gezahnten Öffnungen der Kassette gesteckt wird.
Betätigen Sie die Taste STOP/EJECT, um das Kassettenfach zu öffnen.
Legen Sie die Kassette mit nach oben zeigenden Öffnungen in das Fach und achten Sie darauf, nicht die Oberfläche des Bandes zu berühren. Stellen Sie den Schalter FUNCTION in die Position „TAPE“ und betätigen Sie die Taste für die Wiedergabe der Kassette.
Betätigen Sie, um die Wiedergabe zu stoppen, einmal die Taste STOP/EJECT. Betätigen Sie nochmals STOP/EJECT, um das Band zu entnehmen.

AUTO STOP

Sobald die Kassette ihr Ende erreicht hat, löst das integrierte Auto-Stopp-System automatisch die Wiedergabe- und/oder Aufnahmetaste und schaltet die Kassettenfunktion in den Stopp-Modus.

AUFZEICHNEN CD/MP3

A. Legen Sie eine Musikkassette in das entsprechende Fach.
B. Stellen Sie den Schalter FUNCTION in die Position CD/MP3/USB.
C. Legen Sie eine CD in das entsprechende Fach und wählen Sie den Titel, der aufgezeichnet werden soll.
D. Betätigen Sie gleichzeitig die Kassetten-Tasten RECORD und PLAY. Betätigen Sie die Taste PLAY/PAUSE/STANDBY, um mit der Wiedergabe zu beginnen. Die Aufnahme beginnt. LÖSCHEN: Wenn Sie auf einer zuvor bespielten Kassette aufnehmen, wird die Originalaufnahme automatisch gelöscht und durch das neu aufgenommene Material ersetzt.

AUFZEICHNEN USB

A. Legen Sie eine Musikkassette in das Fach.
B. Stellen Sie den Schalter FUNCTION in die Position CD/MP3/USB.
C. Verbinden Sie ein USB-Gerät mit dem entsprechenden Eingang und wählen Sie den Titel, der aufgezeichnet werden soll.
Betätigen Sie gleichzeitig die Tasten RECORD und PLAY. Drücken die Taste PLAY/PAUSE/STANDBY,
D. um mit der Wiedergabe zu beginnen. Die Aufnahme beginnt.
LÖSCHEN: Wenn Sie auf einer zuvor bespielten Kassette aufnehmen, wird die Originalaufnahme automatisch gelöscht und durch das neu aufgenommene Material ersetzt.

KASSETTENARTEN

Verwenden Sie nur Kassetten von guter Qualität.(zum Beispiel Typ 1) für die Aufnahmen. Von der Verwendung von Kassetten C120 wird bei diesem Gerät abgeraten.

SCHÜTZEN DER AUFZEICHNUNG

Normalerweise wird eine beliebige Aufzeichnung auf einer Kassette automatisch gelöscht, wenn eine neue Aufzeichnung erfolgt. Die Aufzeichnung kann vor einem unbeabsichtigten Löschen durch das Entfernen der Laschen im unteren Teil der Kassette geschützt werden.



Alle vorab bespielten Kassetten sind auf diese Weise geschützt, um ein versehentliches Löschen zu verhindern. „Geschützte“ Kassetten verhindern, dass die Aufnahmetaste aktiv ist. Sollten Sie versuchen, eine Aufzeichnung zu machen, und die Taste lässt sich nicht herunterdrücken, üben Sie keine Gewalt auf den Mechanismus aus, da er dadurch beschädigt werden könnte. Überprüfen Sie, ob die Kassette eingelegt wurde und die Laschen nicht entfernt wurden. Die Aufnahme auf einer Kassette, bei der die Laschen entfernt wurden, kann nur durch Abdecken der Löcher mit einem Stück Klebeband erfolgen.

PFLEGE DES KASSETTENMECHANISMUS

Säubern Sie die Köpfe, die Andruckrolle und das Laufrad ungefähr alle 10 Betriebsstunden des Geräts.

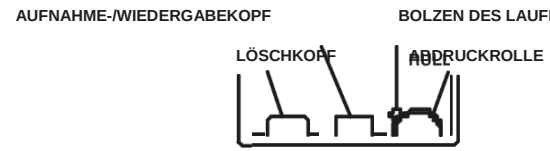

Die Aufnahme- und Löschköpfe sowie die Oberfläche der Andruckrolle sind empfindlich und dürfen nicht mit Gegenständen aus Metall, wie Schraubendrehern, berührt werden. Sie sollten durch Betätigen der Taste PLAY gesäubert werden. Drücken Sie unbedingt die Taste STOP, wenn die Reinigung des Mechanismus beendet ist.
Die Andruckrolle könnte beschädigt werden, wenn die Taste PLAY bei ausgeschaltetem Gerät gedrückt gehalten wird.
Schmieren Sie keinerlei Teile des Mechanismus.

VERWENDUNG VON CD/MP3

LADEN EINER CD

1. Stellen Sie den Schalter FUNCTION in die Position CD/MP3/USB.
2. Öffnen Sie das CD-Fach, danach wird 0P auf dem Display angezeigt.
3. Legen Sie eine Audio-CD mit nach oben zeigendem Etikett in das entsprechende Fach.
4. Schließen Sie das CD Fach.
   Die Gesamtanzahl der Titel wird für einige Sekunden auf dem Display angezeigt.
5. Drücken Sie zum Entfernen der CD rechts auf den Deckel des CD-Fachs und ziehen Sie die CD heraus, indem Sie sie an den Kanten anfassen.

Hinweis:

Warten Sie, um eine optimale Leistung zu gewährleisten, bis die CD vollständig vom Gerät gelesen wurde, bevor Sie mit dem Anhören fortfahren.
Wurde keine CD in das Fach eingelegt oder wurde eine CD verkehrt herum eingelegt, zeigt das Display „IN 0 0“ an.

WIEDERGABE EINER CD

1. Betätigen Sie die Taste PLAY/PAUSE/STANDBY, um mit der Wiedergabe zu beginnen.
   Die Wiedergabe beginnt bei Titel Nr. 1, wobei die Anzeige “¥•” auf dem Display erscheint.
2. Drücken Sie, um die Wiedergabe vorübergehend zu unterbrechen, die Taste PLAY/PAUSE/STANDBY. Die Anzeige “¥•” blinkt und der aktuelle Titel wird auf dem Display angezeigt.
3. Betätigen Sie die Taste STOP/USB, um die Wiedergabe anzuhalten. Auf dem Display wird die Gesamtanzahl der Titel angezeigt.

AUSWAHL EINES GEWÜNSCHTEN TITELS/EINER GEWÜNSCHTEN STELLE

Auswahl eines gewünschten Titels

Betätigen Sie wiederholt die Taste CD/SKIP FORWARD/BACKWARD im Stopp-Modus oder während der Wiedergabe, bis der Titel auf dem Display angezeigt wird.
Betätigen Sie die Taste PLAY/PAUSE/STANDBY, um mit der Wiedergabe zu beginnen.

Suche einer bestimmten Stelle des Titels
Halten Sie die Taste CD SKIP FORWARD/BACKWARD gedrückt, um den aktuellen Titel mit hoher Geschwindigkeit bis zum gewünschten Punkt abzutasten, und lassen Sie dann die Taste los. Die Wiedergabe beginnt an dieser Stelle.

Auswahl eines Titels, dessen Titelnummer die Nr. 10 überschreitet (nur bei MP3-Discs) Zur Auswahl eines Titels, dessen Nummer 10 überschreitet, drücken Sie jedes Mal die Taste FOLD +10/-10, um 10 Titel vorwärts/rückwärts zu überspringen. Betätigen Sie dann die Taste CD SKIP FORWARD/BACKWARD, um den gewünschten Titel auszuwählen.

Auswahl eines gewünschten Verzeichnisses (nur bei MP3-Discs)
Anm:: (Wenn die MP3-Disc mehr als 1 Verzeichnis enthält)
Halten Sie die Taste FOLD+/+10 oder FOLD-/-10 länger als 1 Sekunde gedrückt, um zum vorherigen/nächsten Verzeichnis zu springen. Warten Sie ab, bis das gewünschte Verzeichnis auf dem LCD-Display angezeigt wird und lassen Sie dann die Taste los.

PROGRAMMIEREN VON TITELN
Die Titel der Disc können programmiert werden, wenn das Gerät keine Wiedergabe ausführt. Es können bis zu 20 Titel bei einer CD und 99 Titel bei MP3 in einer beliebigen Reihenfolge programmiert werden.
1. Drücken Sie im Stopp-Modus die Taste PROG./P-MODE. Die Anzeige PROG blinkt und P01 erscheint auf dem Display.
2. Halten Sie die Taste CD SKIP FORWARD/BACKWARD gedrückt, um den ersten Titel auszuwählen, der programmiert werden soll.
3. Betätigen Sie erneut die Taste PROG/P-MODE, daraufhin wechselt die Anzeige zu P02.
4. Wiederholen Sie die Schritte 2 und 3, um die anderen Titel zu speichern, bis Sie alle Titel programmiert haben.
5. Betätigen Sie die Taste PLAY/PAUSE/STANDBY, um mit der Wiedergabe ab dem ersten programmierten Titel zu beginnen.
6. Betätigen Sie die Taste STOP/USB um die Wiedergabe zu stoppen.

Löschen der Speicherung (Programmierung)
Zum Löschen der Programmierung gibt es zwei Möglichkeiten:
1. Betätigen Sie die Taste STOP/USB, wenn sich die CD nicht dreht, oder
2. Öffnen Sie das CD-Fach, wobei die Programmierung gelöscht wird.

WIEDERHOLUNG

Wiederholen eines einzelnen Titels
1. Betätigen Sie einmal die Taste PROG/P-MODE während der Wiedergabe. Das Symbol " " blinkt auf dem Display. Der aktuelle Titel wird ständig wiederholt, bis die Taste STOP/USB gedrückt wird.
2. Betätigen Sie die Taste PROG/P-MODE bis das Symbol " " verlischt.

Wiederholen aller Titel
1. Betätigen Sie zweimal die Taste PROG/P-MODE während der Wiedergabe. Das Symbol " " wird ohne Blinken auf dem Display angezeigt. Alle auf der CD enthaltenen Titel werden wiederholt wiedergegeben, bis die Taste STOP/USB betätigt wird.
2. Betätigen Sie zum Löschen der Wiederholung der Wiedergabe die Taste PROG/ P-MODE bis das Symbol " " verlischt.

Wiederholen des aktuellen Verzeichnisses (nur bei MP3)

1. Betätigen Sie die Taste PROG/P-MODE dreimal während der Wiedergabe einer MP3-Disc. Das Symbol „ FOLD“ bleibt auf dem Display angezeigt und das aktuelle Verzeichnis wird wiederholt, bis die Taste STOP/USB gedrückt wird.
2. Betätigen Sie die Taste PROG/P-MODE bis das Symbol „ FOLD“ vom Display verlischt.

WIEDERGABE IN ZUFÄLLIGER REIHENFOLGE (RANDOM)

Betätigen Sie die Taste PROG/P-MODE während der Wiedergabe, bis das Symbol „RDM“ dauerhaft auf dem Display angezeigt wird. Die Wiedergabe in zufälliger Reihenfolge beginnt automatisch ab dem nächsten Titel (oder beim Betätigen der Taste CD Skip Forward). Wenn alle Titel wiedergegeben wurden, stoppt das Gerät. Betätigen Sie einmal die Taste PROG/P-MODE zum Abbrechen.

INTROSCAN (nur bei CD)

Betätigen Sie die Taste PROG/P-MODE während der Wiedergabe einer Audio-CD, bis das Symbol „INTRO“ dauerhaft auf dem Display angezeigt wird. Das Gerät gibt dann die ersten 10 Sekunden jedes Titels wieder, bis all Titel wiedergegeben wurden. Dann stoppt das Gerät. Betätigen Sie einmal die Taste PROG/P-MODE zum Abbrechen.

VERWENDUNG DES USB

Der USB-Anschluss ist mit Flash-Speichersticks zur Datenarchivierung kompatibel, jedoch wird die Kompatibilität für die MP3-Player mit proprietärer Software nicht garantiert.

1. Stellen Sie den Schalter FUNCTION in die Position CD/MP3/USB und halten Sie die Taste STOP/USB gedrückt, um vom CD-Modus zu USB und umgekehrt zu wechseln.
2. Trennen Sie das USB-Gerät zum USB-Anschluss.
3. Ist das USB-Gerät lesbar, zeigt das Display USB und die Gesamtanzahl der Titel nach einigen Sekunden an.
4. Betätigen Sie die Taste PLAY/PAUSE/STANDBY, um die Wiedergabe zu starten. Betätigen Sie die Taste PLAY/PAUSE/STANDBY erneut, um die Wiedergabe zu unterbrechen.
5. Betätigen Sie die Taste STOP/USB, um die Wiedergabe zu stoppen. Das Display zeigt die Gesamtanzahl der Titel an.
6. Die Funktionen sind die gleichen, wie bei der Verwendung einer MP3-Disc.

TECHNISCHE DATEN

BEREICH CD
Kanäle: 2 Kanäle
Optischer Pick up: 3-Strahliger Lager
Frequenzreaktion: 100Hz — 16KHz

ALLGEMEIN
Ausgangsleistung: 1,2W x 2
(max.) Kopfhöreranschluss: 3,5
mm Stromversorgung: AC 230V -
50Hz
DC 9V (6 x 1,5V) UM-1/D Batterien nicht beiliegend)
Stromverbrauch: 15W
Verbrauch im Standby-Modus: < 0,5 W

KASSETTE
Aufzeichnungssystem: 2 Spuren pro Kanal (Stereo)
Frequenzreaktion: 125 — 6,3 KHz
Schwankung: 0,35% WRMS (JIS)

ZUBEHÖR
Bedienungsanleitung 1
AC-Kabel 1

Die technischen Daten können ohne vorherige Ankündigung geändert werden.

MAJESTIC Modello:
NEW MAJESTIC S.P.A. Via Rossi Martini, 41 26013 CREMA(CR)-Italia
www.newmajestic.com
Alimentazione:
AC 230V ~ 50Hz
DC 9V ⎓ (UM-1X6)
Consumo:
AC 15 WATTS
MADE IN CHINA





Logo RAEE (Abfälle elektrischer und elektronischer Geräte)



Klasse II, doppelte Isolierung