DAB 443

GEBRAUCHSANWEISUNG

AUTORADIO DAB MIT CD UND USB

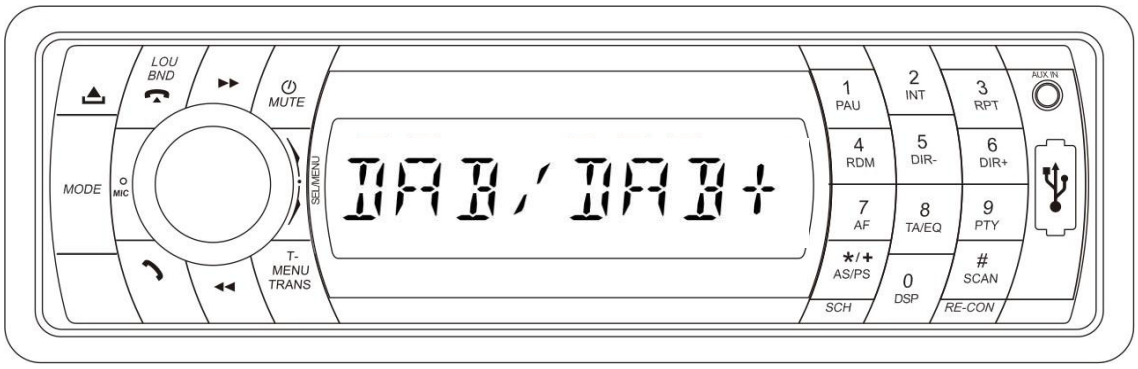

New Majestic S.p.A.
Via Rossi Martini Nr.
41
26013 Crema (CR) –
Italien
www.newmajestic.com
MADE IN CHINA

HINWEISE

1. Das Autoradio muss von einem Fachmann installiert werden.
2. Lesen Sie bitte vor der Installation sorgfältig die Gebrauchsanweisung und die Hinweise.
3. Stellen Sie sicher, dass die anderen Kabel vor dem Anschluss der Stromversorgung angeschlossen werden.
4. Vergewissern Sie sich, ob alle frei liegenden Kabel isoliert sind, damit Kurzschlüsse vermieden werden.
5. Es wird gebeten, alle Kabel nach der Installation zu befestigen.
6. Schließen Sie die Kabel gemäß den Anweisungen an: eine falsche Verbindung kann zu Fehlfunktionen oder Schäden an der Elektroanlage führen.
7. Dieses Autoradio ist nur für Geräte zu 12V DC geeignet.

INSTALLATION

Montage

- Schieben Sie den Befestigungsbügel in die Öffnung im Armaturenbrett und biegen Sie die Lamellen in das Innere des Armaturenbretts.
- Schließen Sie die Kabel an (siehe Abschnitt Anschlüsse). Stellen Sie sicher, dass alles richtig angeschlossen ist und das Autoradio funktioniert.
- Schieben Sie das Stereogerät in die am Armaturenbrett montierte Halterung, bis sie einrastet. ACHTUNG: Prüfen Sie, dass die Montageposition nicht das normale Lenken des Fahrers beeinträchtigt.

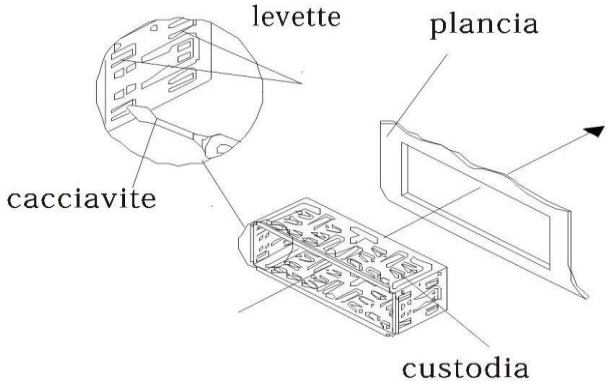

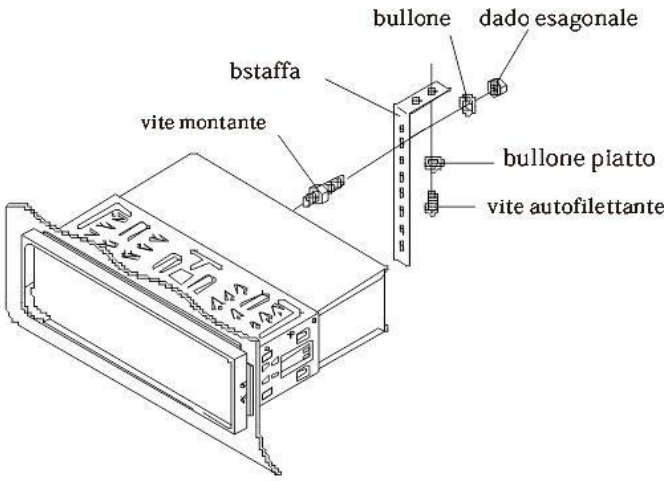

Levette	
Plancia	Bedienblende
Cacciavite	Schraubendreher
Custodia	Gehäuse
Vite montante	Schraube für Halterung
bstaffa	Halterung
Bullone	Schraube
Dado esagonale	Sechskantmutter
Bullone platto	Flachbolzen
Vite autofilettante	Gewindefurchschraube

Ausbau

Stecken Sie die mitgelieferten Schlüssel in die Schlitze an den Seiten der

Frontplatte, bis sie einrasten, und ziehen Sie dann fest daran, um das Gerät vom Armaturenbrett zu entfernen.

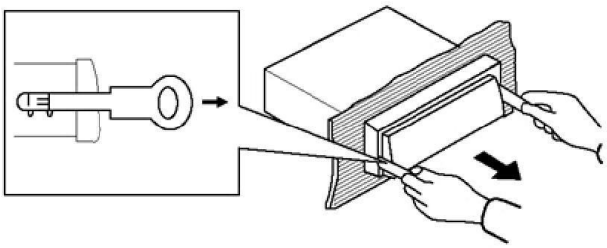

Installation und Entfernen der Bedienblende

Fügen Sie zum Anbringen der Bedienblende zuerst die linke Seite in der richtigen Position ein und dann die rechte.
Betätigen Sie zum Entfernen die Taste Release und ziehen Sie die linke Seite der Bedienblende und dann die rechte heraus.

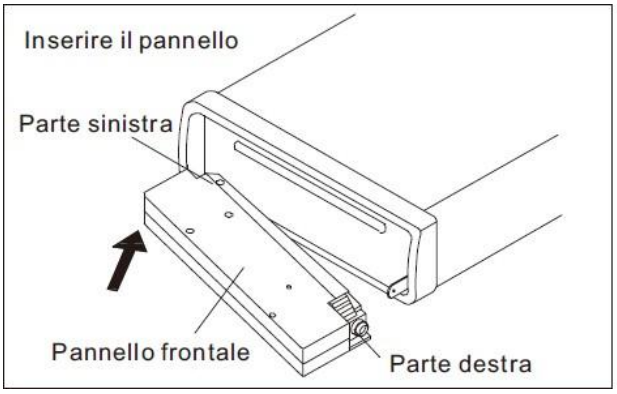

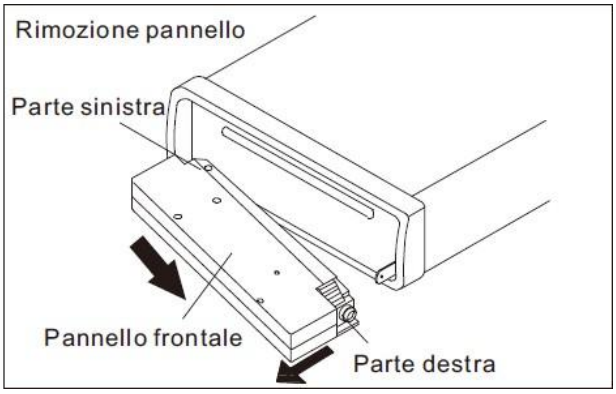

Inserire il pannello	Einsetzen der Blende
Parte sinistra	Linker Teil
Parte destra	Rechter Teil
Pannello frontale	Frontblende
Rimozione pannello	Entfernen der Blende

Anschlüsse

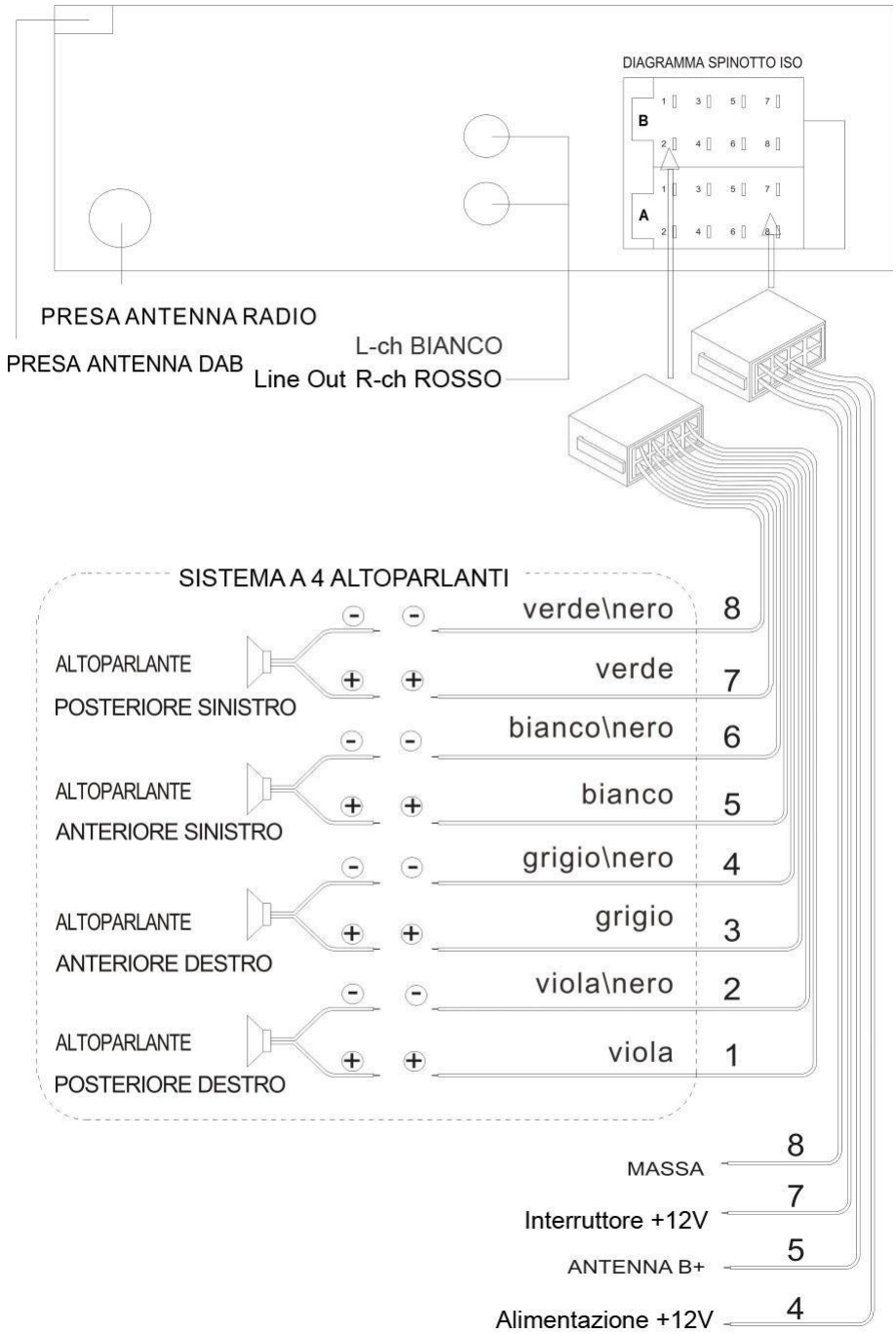

Presa antenna radio	Anschluss der Radioantenne
Presa antenna DAB	Anschluss der DAB-Antenne
Bianco	Weiß
Rosso	Rot
Diagramma spinotto ISO	Zeichnung des ISO-Steckers
Line out	Ausgang
Sistema a 4 altoparlanti	System mit 4 Lautsprechern
Altoparlante posteriore sinistro	Hinterer linker Lautsprecher
Altoparlante anteriore sinistro	Vorderer linker Lautsprecher
Altoparlante anteriore destro	Vorderer rechter Lautsprecher
Altoparlante posteriore destro	Hinterer rechter Lautsprecher
Verde\nero	grün\schwarz
Verde	grün

Bianco\nero	weiß\schwarz
Bianco	weiß
Grigio\nero	grau\schwarz
Grigio	grau
Viola\nero	violett\schwarz
Viola	violett
Massa	Masse
Interruttore +12V	Schalter +12V
Antenna B+	Antenne B+
Alimentazione +12V	Stromversorgung +12V

1. Dieses Autoradio kann nur in Fahrzeugen mit einer Stromversorgung von 12V DC verwendet werden.
2. Schließen Sie die Klemmen der Batterie des Autos erst an, wenn das Autoradio korrekt installiert wurde.
3. Stellen Sie sicher, das gelbe Kabel mit dem Pluspol der Batterie (+) zu verbinden.
4. Vergewissern Sie sich beim Austausch der Sicherung, ob die technischen Daten übereinstimmen.

Anordnung der Bedienelemente

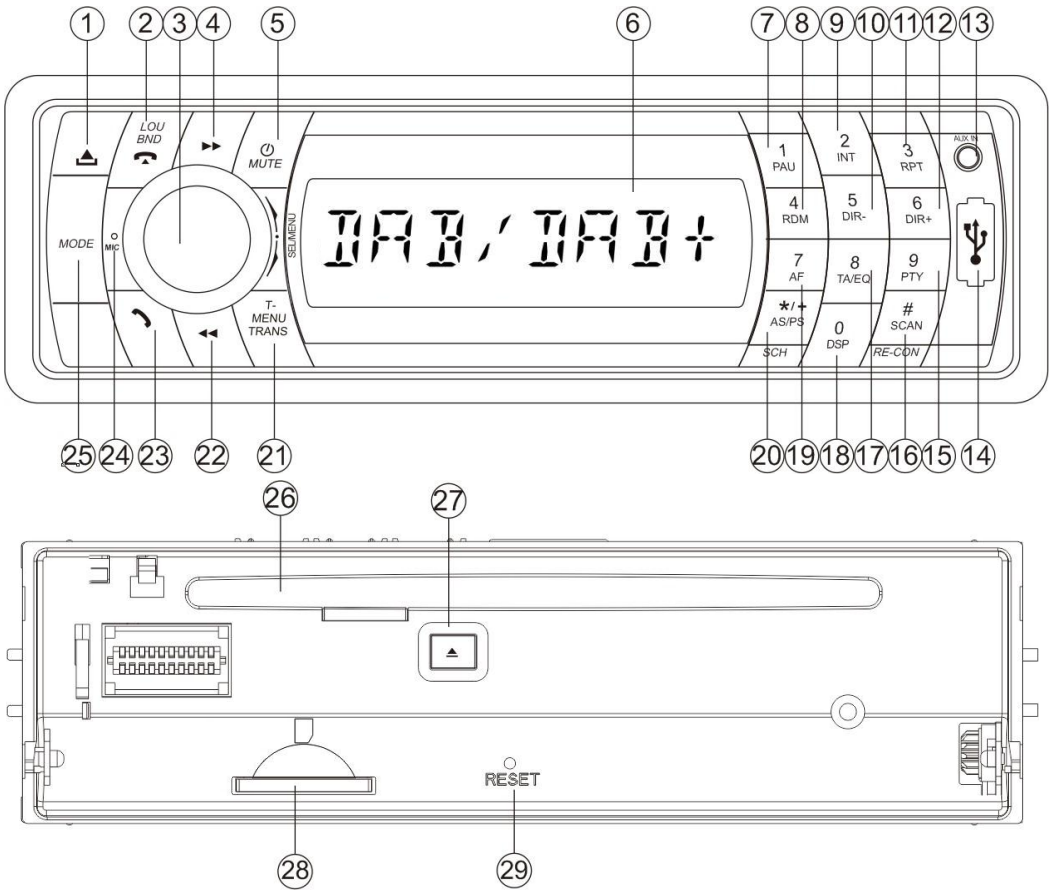

1	**RELEASE**	Zum Lösen der Bedienblende betätigen.
2	**LOU/BND**	Zum Wechseln des Frequenzbereichs/zum Beenden eines eingehenden Anrufs betätigen.
3	**SEL/VOL (Auswahlschalter / Lautstärke)**	Drehen Sie den Knopf im Normalmodus, um die Lautstärke zu erhöhen / zu verringern. Die Anpassung der Einstellungen ist möglich, indem Sie den Knopf gedrückt halten, um durch die Menüs zu blättern, und ihn dann drehen, um die Werte anzupassen.
4	►►	Betätigen Sie diese Taste im Modus USB/CARD/ Bluetooth, um zum nächsten Titel zu wechseln. Betätigen Sie diese Taste während der Anzeige des Anrufprotokolls/Telefonbuchs im BT-Modus, um zum nächsten Kontakt zu wechseln. Betätigen Sie diese Taste im UKW-Radio-Modus, um zur nächsten Frequenz zu wechseln. Halten Sie diese Taste gedrückt, um den automatischen/manuellen Sendersuchlauf zu starten. Betätigen Sie diese Taste im Modus DAB, um die Sender durchzublättern.

5	**POWER/MUTE (EIN-AUS/STUMM)**	Betätigen Sie diese Taste zum Einschalten des Gerätes. Halten Sie sie gedrückt, um das Gerät auszuschalten. Betätigen Sie diese Taste, wenn das Gerät eingeschaltet ist, um die Lautstärke auszuschalten.
		Betätigen Sie sie erneut, um die vorhergehende Lautstärke wieder herzustellen.
6	**Display**	Zeigt die Uhrzeit und die Informationen an.
7	**1/PAU**	Drücken Sie die Taste im USB/CARD/ Bluetooth-Modus, um die Wiedergabe anzuhalten, und erneut, um sie wieder zu aktivieren.
8	**4/RDM**	Betätigen Sie diese Taste im USB/CARD-Modus, um die Zufallswiedergabe aufzurufen.
9	**2/INT**	Drücken Sie diese Taste im USB/CARD-Modus, um die ersten 10 Sekunden jedes Titels anzuhören.
10	**5/DIR-**	Betätigen Sie diese Taste im Modus USB/CARD, um zum vorherigen Verzeichnis zurückzuschalten. Halten Sie diese Taste im USB/CARD-Modus 2 Sekunden lang gedrückt, um 10 Titel zurückzuschalten.
11	**3/RPT**	Drücken Sie diese Taste im USB/CARD-Modus, um den aktuellen Titel (EIN), das gesamte Verzeichnis (DIR) oder alle Titel (ALL) zu wiederholen.
12	**6/DIR+**	Betätigen Sie diese Taste im Modus USB/CARD, um zum nächten Verzeichnis zu wechseln. Halten Sie diese Taste im USB/CARD-Modus 2 Sekunden lang gedrückt, um 10 Titel vorzuschalten.
13	**AUX IN**	Schließen Sie ein kompatibles externes Audiogerät an, um den Ton in Stereo abzuspielen.
14	**USB-Eingang**	Stecken Sie den USB-Stick hinein, um die Musik wiederzugeben.
15	**PTY**	Betätigen Sie diese Taste im Radio-Modus, um die Programmart auszuwählen.
16	**#/SCAN**	Betätigen Sie diese Taste im DAB-Modus, um einen Suchlauf der DAB-Sender zu starten. Halten Sie sie gedrückt, um das eventuell gekoppelte BT-Gerät zu trennen.
17	**8/TA/EQ**	Betätigen Sie diese Taste, um die Entzerrungsart zu wählen. Halten Sie sie gedrückt, um TA zu aktivieren/deaktivieren.
18	**0/DSP**	Betätigen Sie die Taste zur Anzeige der Uhrzeit. Betätigen Sie sie im USB/CARD-Modus, um die Informationen des derzeit

		wiedergegebenen Titels anzuzeigen.
19	**7/AF**	Betätigen Sie diese Taste im UKW-Radio-Modus, um AF zu aktivieren/deaktivieren.
20	***/+/AS/PS**	Halten Sie diese Taste im UKW-Radio-Modus 2 Sekunden lang gedrückt, um die ersten Radiosender zu suchen und zu speichern (auf den Tasten 1 bis 6)
		Frequenzbereichen FM1-FM2-FM3. Drücken Sie sie im UKW-Radio-Modus, um die auf den Tasten 1 bis 6 gespeicherten Sender kurz abzuspielen.
21	**T-MENU/TRANS**	Drücken Sie diese Taste im BT-Modus, um das Telefonbuch anzuzeigen, das Anrufprotokoll anzuzeigen und die Bluetooth-Einstellungen anzupassen. Betätigen Sie sie während eines BT-Anrufs, um den Ton vom Autoradio auf das Telefon zu übertragen und umgekehrt.
22	◄◄	Betätigen Sie diese Taste im Modus USB/CARD/Bluetooth, um zum vorherigen Titel zurückzuschalten. Betätigen Sie sie Taste während der Anzeige des Anrufprotokolls/Telefonbuchs im BT-Modus, um zum vorherigen Kontakt zurückzuschalten. Betätigen Sie diese Taste im UKW-Radio-Modus, um zur vorherigen Frequenz zu wechseln. Halten Sie diese Taste gedrückt, um den automatischen/manuellen Sendersuchlauf zu starten. Betätigen Sie diese Taste im Modus DAB, um die Sender durchzublättern.
23		Halten Sie diese Taste zur Beantwortung eines eingehenden Anrufs gedrückt.
24	**MIC**	Mikrofon für Bluetooth.
25	**MODE**	Betätigen Sie diese Taste, um die Quelle zu wechseln.
26	**Eingang CD**	
27	**Eject**	Betätigen Sie diese Taste, um die CD zu entnehmen.
28	**EINGANG SD**	Stecken Sie die SD-Karte hinein, um die Titel wiederzugeben, und wählen Sie die Quelle CARD.
29	**RES**	Betätigen Sie die Taste RESET (mit einem spitzen Gegenstand), wenn: 1. Bluetooth nicht verbunden bleibt; 2. Ein Fehlersymbol auf dem Bildschirm erscheint; 3. Die Tasten nicht funktionieren

ALLGEMEINE FUNKTIONSWEISE

Einschalten/Ausschalten und Aktivierung von Mute

Drücken Sie eine beliebige Taste, um das Autoradio einzuschalten. Betätigen Sie, wenn das Autoradio eingeschaltet ist, kurz diese Taste, um den Ton ein-/auszuschalten. Halten Sie sie gedrückt, um das Gerät auszuschalten.

Auswahl der Quelle

Betätigen Sie die Taste **MODE**, um die Quelle zu wechseln:
Radio → DAB → BT → DISC → USB → CARD → AUX.

Lautstärkeregelung und Einstellungen

Drehen Sie den Schalter **VOL**, um die Lautstärke zu erhöhen oder zu verringern.

Betätigen Sie **VOL**, um die Audio-Einstellungen aufzurufen und die folgenden veränderbaren Einstellungen durchzublättern: BAS-TRE (Treble) - BAL (Balance) - FAD (Fader) - EQ (flat / clas / pop / rock / EQ off) - LOUD (on / off).

Halten Sie VOL gedrückt, um die Einstellungen anzuzeigen: BEEP(on/off) - CLOCK (24/12) (Summer Ein/Aus - Uhr 24h/12h)

- P-VOL – CT (unabh./synchr.).

Drehen Sie in jedem Modus den Regler **VOL**, um die Werte zu ändern.

HINWEIS: Die verfügbaren Einstellungen können je nach der ausgewählten Quelle variieren.

P-VOL (Preset VOL): ermöglicht das Einstellen der Lautstärke während des Einschaltens:

- wenn das Autoradio ausgeschaltet ist und die eingestellte Lautstärke niedriger als der Wert **P-VOL** ist, wird beim nächsten Einschalten die eingestellte Lautstärke beibehalten.

wenn das Autoradio ausgeschaltet ist und die eingestellte Lautstärke höher als der Wert **P-VOL** ist, wird beim nächsten Einschalten der Wert P-VOL wieder hergestellt.

CT (Indep / Sync): hier kann ausgewählt werden, ob die manuell eingestellte Uhrzeit (indep) angezeigt werden oder ob sie mit der vom gehörten UKW-Radiosender (RDS)/DAB bereitgestellten Zeit synchronisiert (sync) werden soll, sofern dies vom Sender unterstützt wird.

HINWEIS: Ist die Zeitsynchronisation aktiv, jedoch die Uhrzeit manuell geändert wird, wechselt die CT-Funktion automatisch in den manuellen Modus (indep).

DX/LOC (Distance/Local):

LOC ON: Dient zum Verringern der Empfangsempfindlichkeit bei der Suche nach einem Sender. Dies bedeutet, dass Sie Sender mit gutem Ton empfangen können.

LOC OFF: verringert die Empfangsempfindlichkeit bei der Suche nach dem Sender nicht. Dies bedeutet, dass Sie mehr Sender empfangen können.

STEREO/MONO:

STEREO: ermöglicht den Stereo-Empfang des UKW-Radio-Signals.

MONO: ändert den Empfang des UKW-Radio-Signals zu Mono. Bei einem schlechten Empfang kann der MONO-Modus das Hintergrundrauschen reduzieren.

Anzeige und Einstellen der Uhrzeit

Betätigen Sie die Taste **DISP**, um die Uhr oder Informationen anzuzeigen.

Betätigen und halten Sie die Taste **DISP** im Modus Radio FM, AUX, CARD, USB für 2 Sekunden gedrückt. Die Uhrzeit blinkt. Drehen Sie den Regler **VOL**, um die Uhrzeit einzurichten. Betätigen Sie kurz die Taste **DISP** (oder **SEL**), um zu den Minuten zu wechseln. Drehen Sie nochmals den Regler VOL, um die die Minuten einzurichten. Betätigen Sie **DISP** (oder **SEL**) zum Bestätigen.

Eingang AUX

Betätigen **MODE** und wählen Sie die Quelle AUX, schließen Sie eine externe Audioquelle mit einem über ein Kabel mit 3,5-mm-Buchse (nicht im Lieferumfang enthalten) an die AUX IN-Buchse an und starten Sie die Wiedergabe auf dem angeschlossenen Gerät.

Regeln Sie die Lautstärke auf die gewünschte Hörlautstärke.

Rücksetzen des Gerätes

Die Taste **RESET** muss (mit einem spitzen Gegenstand) gedrückt werden, um das Autoradio im Falle einer Fehlfunktion zurückzusetzen, wie z.B.:

1) wenn die Tasten nicht richtig funktionieren.
2) wenn Fehlersymbole auf dem Display erscheinen.
3) wenn das Verknüpfen von BT-Geräten mit dem Radio schwierig ist.

Hinweis: nach dem Zurücksetzen des Gerätes gehen alle Speicher verloren.

FUNKTIONEN DES UKW-RADIO

Empfang eines Senders

Drücken Sie im Radio-Modus die Taste **BND**, um einen Bereich auszuwählen. Betätigen Sie kurz die Tasten ◀◀/▶▶, um den gewünschten nächsten/vorherigen Sender zu wählen. Betätigen und halten Sie die Tasten ◀◀/ ▶▶ gedrückt, um die Frequenz manuell abzustimmen.

Suchlauf, Vorauswahl und automatische Speicherung der Sender

Autostore: halten Sie im Radio-Modus die Taste **AS/PS** 2 Sekunden lang gedrückt, um die Sender automatisch auf den Zifferntasten 1-6 des Frequenzbereichs 1-3 zu suchen und zu speichern.

Preset-Scan: drücken Sie im Radio-Modus kurz die Taste **AS/PS**, um die in den Zifferntasten 1-6 gespeicherten Preset-Sender zu suchen.

Manuelles Speichern und Aufrufen von vorgewählten Sendern 1-6

Drücken Sie die Taste **BND** und wählen Sie einen Bereich aus. Wählen Sie dann mit den Tasten ◀◀/ ▶▶ einen Sender und halten Sie eine der voreingestellten Tasten 1-6 für 2 Sekunden gedrückt, um ihn auf der entsprechenden Taste zu speichern.

Drücken Sie, um den gespeicherten Sender aufzurufen, Sie kurz die entsprechende Vorwahltaste (1-6).

RDS-Betrieb (RADIO DATA SYSTEM)

Alternative Frequenz (AF)

Betätigen Sie die Taste **AF**, um den automatischen Suchlauf der alternativen Frequenz zu aktivieren/deaktivieren.

Wenn die Option aktiviert ist, erscheint das Symbol “AF” auf dem Display. Das Symbol "AF" beginnt zu blinken, wenn sich das UKW-Signal verschlechtert. Dann sucht das Autoradio nach einer alternativen Frequenz mit einem besseren Signal und schaltet automatisch auf diese Frequenz um. Wird keine Frequenz mit einem besseren Signal gefunden, wird der Modus PI SEEK aktiviert, um nach dem Sender zu suchen, der den selben PI hat.

Betätigen und halten Sie die Taste **AF** gedrückt, um die **REG**- die Funktion zu aktivieren/deaktivieren
(Dabei wird die AF-Suche regional begrenzt, wenn dies vom Sender unterstützt wird).

Verkehrsmeldung (TA)

Betätigen und halten Sie die Taste **TA** gedrückt, um die Funktion Verkehrsmeldung zu aktivieren/deaktivieren.
TA on: Beim Empfang eines TA-Senders, schaltet das Autoradio unabhängig von der ausgewählten Quelle Radio/USB/CARD/AUX/BT automatisch und vorübergehend darauf um.
TA off: deaktiviert die Funktion TA.

Auswahl des Programmtyps (PTY)

Drücken Sie die Taste **PTY** und drehen Sie den Regler **VOL**, um den PTY-Programmtyp auszuwählen. Drücken Sie den Regler **VOL**, um nach dem ausgewählten Programmtyp zu suchen.

FUNKTIONSWEISE DAB

Wählen Sie zum Aktivieren des DAB-Modus mit der Taste **MODE** die Quelle DAB.

Auswahl des Frequenzbereichs

Betätigen Sie kurz die Taste **BND**, um DAB1 -> DAB2 -> DAB3 auszuwählen.

Suche nach DAB-Sendern

Betätigen Sie die Taste **SCAN**, um einen vollständigen Suchlauf der DAB-Frequenzen durchzuführen.

Manuelles Speichern und Aufrufen von vorgewählten Sendern 1-6

Drücken Sie die Taste **BND** und wählen Sie einen Frequenzbereich (1-3) aus. Wählen Sie dann mit den Tasten ◀◀/ ▶▶ einen Sender und halten Sie eine der Vorwahltasten 1-6 für 2 Sekunden gedrückt, um ihn auf der entsprechenden Taste zu speichern.

Drücken Sie, um den gespeicherten Sender aufzurufen, Sie kurz die entsprechende Vorwahltaste (1-6).

Löschen einer Vorauswahl

Halten Sie die Taste **AS/PS** für 2 Sekunden gedrückt. Es wird „DELETE“ angezeigt. Wählen Sie die voreingestellte Taste aus, die Sie löschen möchten (1-6), und drücken Sie zur Bestätigung den Regler **VOL**.

Anzeige der DAB-Informationen

Während Sie einen DAB-Sender hören, können Sie die Taste **DSP** gedrückt halten, um die DAB-Informationen anzuzeigen. Durch das Drehen des Reglers **VOL** können Sie die nächsten/vorherigen Informationen anzeigen.

Funktionsweise CD (DISC) / USB / SD (CARD) Auswahl eines Titels

Wählen Sie die gewünschte Quelle aus und drücken Sie die Tasten ◀◀/ ▶▶, um zum nächsten / vorherigen Titel zu gelangen.
Halten Sie die Tasten ◀◀/▶▶ zum schnellen Vor- und Rücklauf des Titels gedrückt.

Unterbrechen der Wiedergabe

Betätigen Sie die Taste **PAU**, um die Wiedergabe zu unterbrechen/fortzusetzen.

Anspielen aller Titel

Betätigen Sie die Taste **INT**, um die Funktion INTRO zu aktivieren/deaktivieren.

Wiederholen der Titel

Betätigen Sie die Taste **RPT** zum Wiederholen des gleichen Titels. Betätigen Sie sie erneut, um alle Titel zu wiederholen.

Zufallswiedergabe

Betätigen Sie die Taste **RDM**, um die Zufallswiedergabe zu aktivieren/deaktivieren.

Ausgabe der CD

Betätigen Sie die Taste ⏏, um die Wiedergabe der CD zu unterbrechen und sie auszugeben.

Auswahl der Verzeichnisse

Betätigen Sie die Taste **DIR- / DIR+**, um zum vorherigen/nächsten Verzeichnis zu wechseln.

Vor-/Zurückschalten um 10 Titel

Drücken Sie während der MP3/WMA-Wiedergabe die Taste **DIR-/DIR+** für 2 Sekunden, um 10 Titel vor- oder zurückzuspringen.

Dateisuche (nur bei MP3/WMA)
Titel können nach dem Namen oder der Nummer gesucht werden.

DIR SCH: Drücken Sie die Taste **AS/PS** einmal, wird "DIR SCH" angezeigt. Drehen Sie den Regler **VOL**, um das Verzeichnis auszuwählen, und drücken Sie ihn, um die Titel im ausgewählten Verzeichnis zu bestätigen und anzuzeigen. Drehen Sie den Regler **VOL** erneut, um den gewünschten Titel auszuwählen, und bestätigen Sie dies durch Drücken von **VOL** (Sie können die Taste drücken, um zum vorherigen Verzeichnis zurückzukehren).

NUM SCH: Drücken Sie die Taste **AS/PS** zweimal, wird "NUM SCH" angezeigt. Geben Sie die Nummer des abzuspielenden Titels ein und bestätigen Sie mit **VOL**. Sie können die Titelnummer auch durch Drehen des Reglers **VOL** auswählen.

HINWEIS: Die Kompatibilität mit allen auf dem Markt befindlichen USB-Sticks oder MP3-Playern mit proprietärer Software kann nicht garantiert werden.

VORGÄNGE MIT BLUETOOTH

Das Gerät unterstützt die Audio-Wiedergabe über eine Bluetooth-Verbindung in Kombination mit einem Smartphone oder einem anderen kompatiblen Bluetooth-Gerät.

HINWEIS: Die Kompatibilität mit allen im Handel erhältlichen Bluetooth-Geräten kann nicht garantiert werden.

Erste Verbindung mit Bluetooth

Schalten Sie das Autoradio ein und suchen Sie auf Ihrem externen Gerät nach dem Namen "DAB 443". Wählen Sie ihn dann zum Koppeln mit Bluetooth aus (geben Sie ggf. "0000" ein). Nach Herstellung der Verbindung wird das Symbol BT auf dem Display angezeigt.

Audiowiedergabe über Bluetooth
Nach Herstellung der Verbindung ist es möglich, Musik über das gekoppelte Gerät abzuspielen. Betätigen Sie die Taste **MODE**, und wählen Sie die Quelle BT.
Betätigen Sie die Taste **PAU**, um die Wiedergabe zu starten oder zu unterbrechen, und verwenden Sie die Tasten ◀◀/ ▶▶ zur Auswahl der Titel.

Beantworten / Ablehnen eines eingehenden Anrufs
Beim Eingehen eines Anrufs können Sie diesen durch Drücken der Taste 📞 annehmen. Betätigen Sie die Taste 📵, um den Anruf abzulehnen.

MENÜ BLUETOOTH
Telefonbuch und Anrufprotokoll
Nach Auswahl der Quelle "BT MUSIC" können Sie die Taste **T-MENU** mehrmals drücken und das Telefonbuch anzeigen, indem Sie die Option BOOK, die eingegangenen Anrufe durch Auswahl von "RECEIVED", die ausgehenden Anrufe durch Auswahl von "DIALED" und die verpassten Anrufe mit "MISSED“ wählen. Mit den Tasten ◀◀/ ▶▶ können Sie durch die Elemente der ausgewählten Option blättern.

BT VOL
Das Volumen der BT-Anrufe ist unabhängig von anderen Quellen. Über die Option BT VOL können Sie die Anruflautstärke einstellen.
HINWEIS: Durch Einstellen der Lautstärke mit dem Regler **VOL** während eines Gesprächs wird der Wert von BT VOL geändert.

Manuelles/automatisches Annehmen der Anrufe
Über die Option ANS ist es möglich, die automatische Beantwortung von Anrufen zu aktivieren oder nicht.

ANS=manu: Beim Eingehen eines Anrufs müssen Sie die Taste 📞 drücken, um zu antworten.
ANS=auto: Das Autoradio beantwortet eingehende Anrufe automatisch nach ca. 4 Klingeltönen.

Ausführen eines Anrufs
Um einen Anruf über das Autoradio zu tätigen, wählen Sie die Quelle "BT MUSIC", drücken Sie die Taste 📞, geben Sie die Telefonnummer ein und drücken Sie erneut auf 📞, um

Den Anruf zu starten, Drücken Sie die Taste 📵, um eine eingegebene Nummer zu löschen.

Tonübertragung bei einem Anruf
Drücken Sie während eines Anrufs die Taste **TRANS**, um den Ton vom Telefon zum Autoradio und umgekehrt zu übertragen.

Trennen des BT-Gerätes
Wenn ein Gerät über BT mit dem Autoradio verbunden ist, kann es getrennt werden, indem die Taste **SCAN** für 2 Sekunden gedrückt gehalten wird.

Installation der DAB-Antenne (optional, nicht im Lieferumfang enthalten)
Um ein DAB-Funksignal zu empfangen, muss eine DAB-Antenne mit SMA-Anschluss am entsprechenden Eingang an das Autoradio angeschlossen werden.

Beachten Sie die nachstehenden Abbildungen für eine korrekte Installation der Antenne. Es ist wichtig, dass die Erdung flach auf das Gehäuse der Maschine geklebt wird.
Antennenart: Antenne DAB
Betriebsfrequenz: 170MHz - 240MHz (Bereich III)
1452MHz - 1492MHz (Bereich-L)
Spannung: DC 10.5 - 16V
Strom: 30 - 60mA
Verstärkungsbereich: Bereich III: 15dB+/-3dB
Bereich-L: 12dB+/-
3dB Ausgangsimpedanz: 50Ω
Kabellänge: 3000+/-30mm

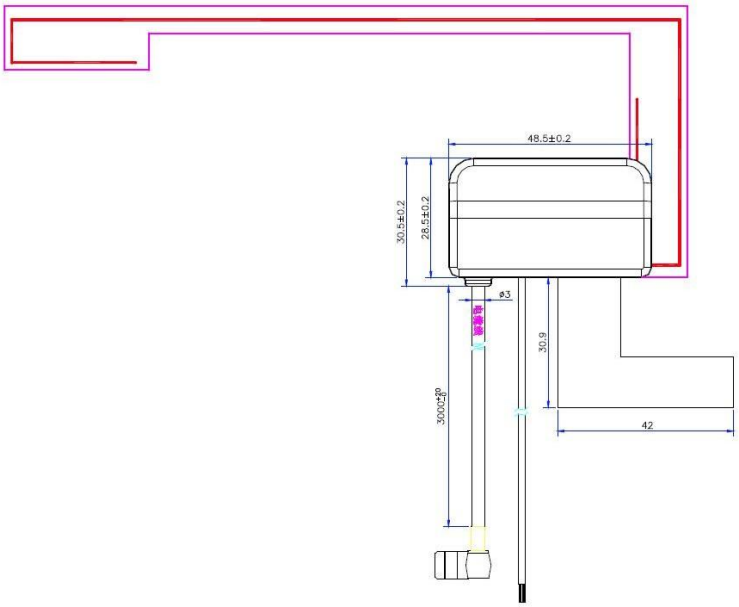

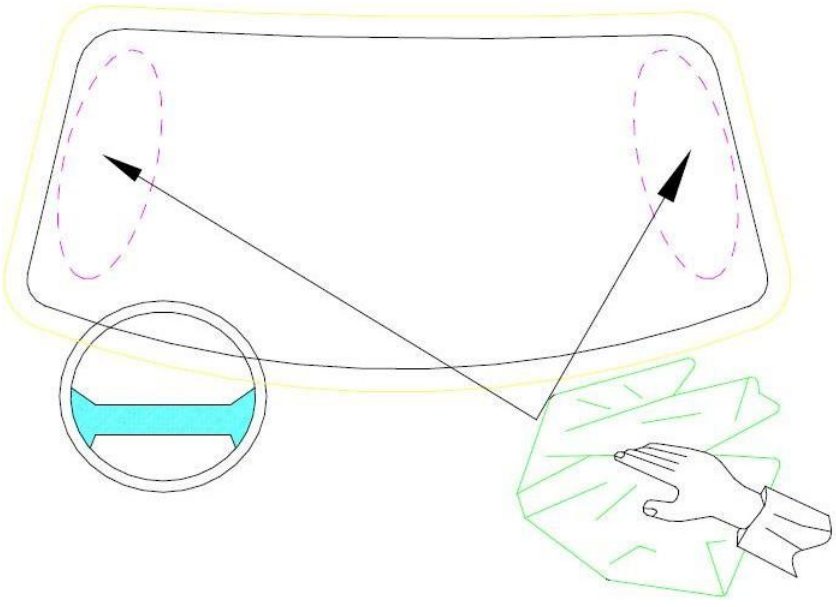

INSTALLATION DER ANTENNE DAB

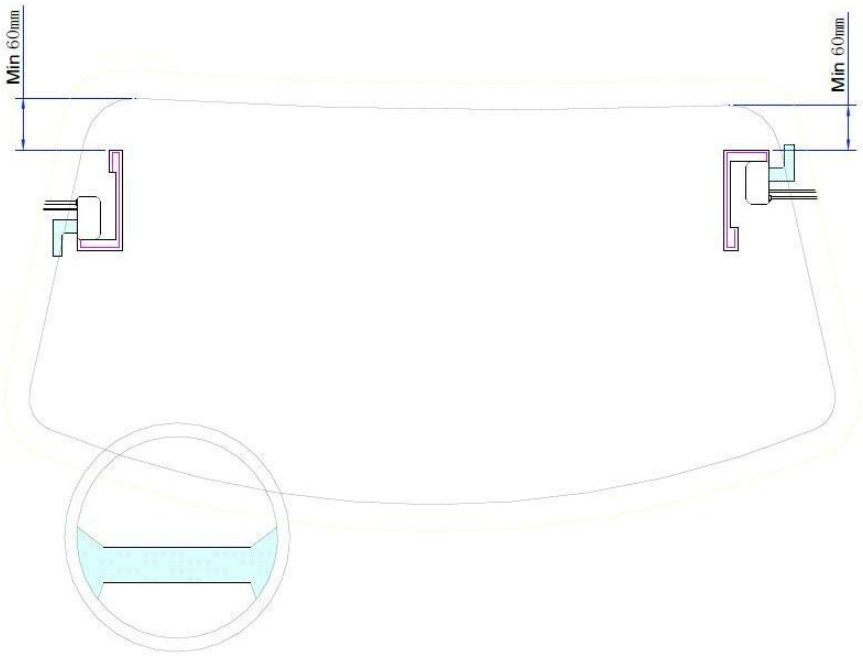

Technische Daten

Stromversorgung: DC 12 Volt, Negative Masse
Abmessungen: 178mm (L) x 50mm (H) x 160mm (T)
Max. Ausgangsleistung: 180W (45W x 4) Max.
Strom:10 A
Autoradio UKW/DAB+ Stereo elektronische PLL -Abstimmung
Integriertes Bluetooth V4.2 für Anrufe über Freisprechanlage und
Wiedergabe von Musik Wiedergabegerät für CD - CD/R-RW - MP3 - WMA
Eingänge USB und SD CARD
Zusätzlicher Eingang auf Vorderseite (AUX IN)
Anzeige des Telefonbuchs und Anrufverzeichnisses mittels BT (wenn vom Telefon unterstützt)
Funktion zur automatische Beantwortung eingehender Anrufe über
Bluetooth Elektronische Tonsteuerung
Automatische APS-Abstimmung
Manuelle/Automatische Abstimmung Seek Up/Dn
Sistema Radio Data System mit EON und PTY
Vorauswahl von 36 Sendern (6 FM1 + 6 FM2 + 6 FM3 + 6 DAB1 + 6 DAB2 + 6 DAB3)
DAB: Bereich III (Frequenz 174.928-
239.200MHz) Funktion AF
Funktion EQ (Flat, Rock, Pop, Class)
Funktion Loud ON/OFF
ISO-Stecker
Ausgang Pre
RCA
Das Autoradio darf nicht mit einer Neigung von mehr als 30° installiert werden.

USB/SD

Unterstützte Dateisysteme: FAT16
und FAT32 Max. Größe: 32GB
Unterstützte Formate: MP3, WMA.

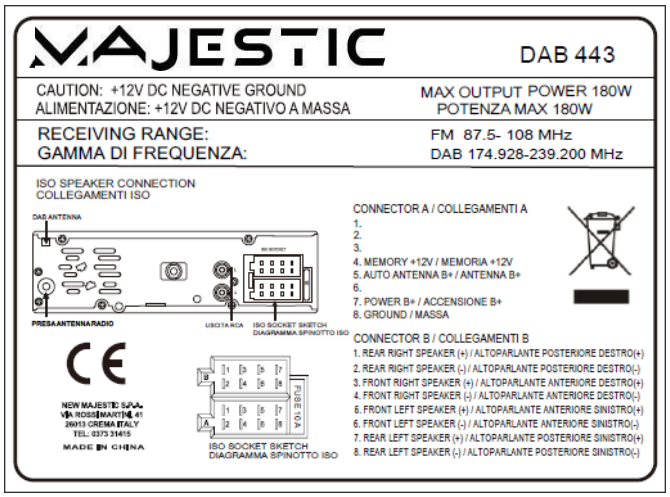



Logo RAEE (Entsorgung elektrischer und elektronischer Geräte)

HÄUFIG GESTELLTE FRAGEN

Erscheinung	Ursache	Lösung
Das Gerät schaltet sich nicht ein.	Kabel sind nicht oder schlecht angeschlossen.	Überprüfen Sie, ob die Strom- und Lautsprecherkabel richtig angeschlossen sind.
	Sicherung durchgebrannt.	Die Sicherung auswechseln.
Kein Ton.	Niedrige Lautstärke	Die Lautstärke auf den gewünschten Wert einstellen.
	Kabel schlecht angeschlossen.	Überprüfen Sie die Anschlüsse.
Das Gerät schaltet sich ein, spielt aber keine Titel ab.	Das wiedergegebene Format wird nicht unterstützt.	Stellen Sie sicher, dass die auf dem angeschlossenen Gerät abgespielten Dateien unterstützt werden.
Das Autoradio kann über Bluetooth nicht gefunden werden.	Das Autoradio ist bereits mit einem anderen Gerät gekoppelt.	Trennen Sie das Gerät vom vorherigen Gerät oder drücken Sie die Taste RES am Autoradio.
Die CD wird nicht geladen oder ausgegeben.	Überprüfen Sie das Autoradio auf das Vorhandensein der CD.	Entnehmen Sie die vorhandene CD und legen Sie dann eine andere ein.
	Die CD wurde von der falschen Seite eingelegt.	Legen Sie die CD mit nach oben zeigendem Etikett ein.
	Die CD ist verschmutzt, zerkratzt oder defekt.	Säubern oder wechseln Sie die CD.
	Die Temperatur des Autos Ist zu hoch.	Warten Sie, bis die Autotemperatur gesunken ist, bevor Sie das Autoradio wieder verwenden.
	Kondensation.	Lassen Sie das Autoradio etwa eine Stunde ausgeschaltet, versuchen Sie es danach erneut.
Der Ton springt.	Der Installationswinkel überschreitet 30°.	Korrigieren Sie den Installationswinkel auf weniger als 30°.
Die Bedienelemente funktionieren nicht..	Das Autoradio ist blockiert.	Betätigen Sie die Taste RESET.