MAJESTIC

DJB 292 BT/USB/SD/AX

DEUTSCH

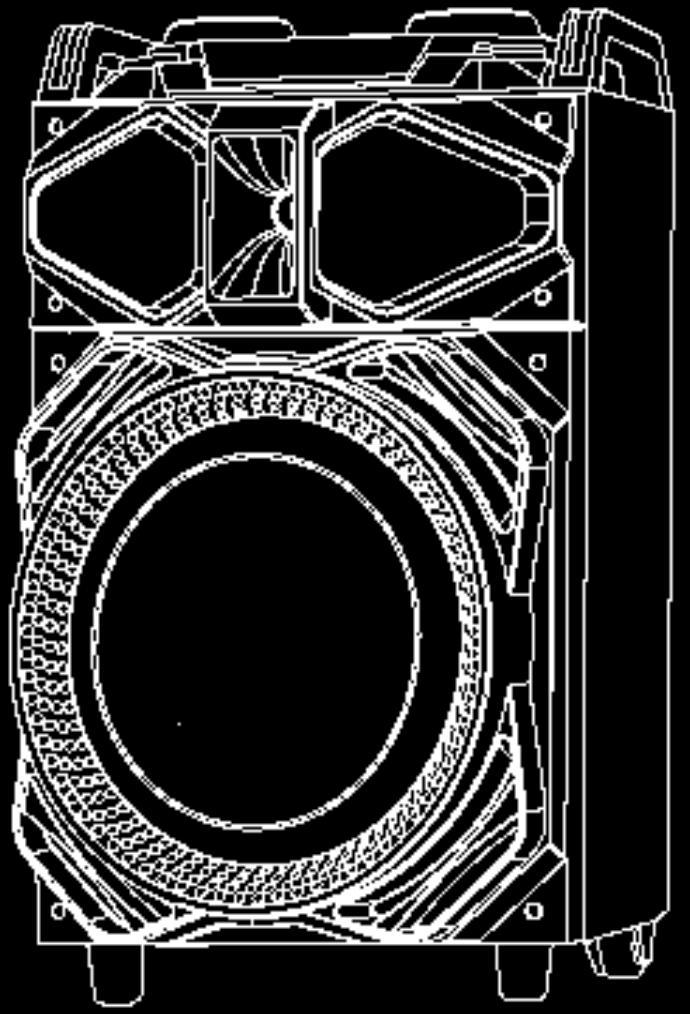

New Majestic S.p.A.
Via Rossi Martini Nr.
41 26013 Crema (CR)
Italien
www.newmajestic.com
MADE IN CHINA

1. Lesen Sie diese Gebrauchsanweisung sorgfältig, um die besten Leistungen abzusichern.
2. Installieren Sie dieses Audiosystem an einem gut belüfteten, kühlen, trockenen und sauberen Ort, fern von direkter Sonneneinstrahlung, Hitze, Vibration, Staub, Feuchtigkeit und / oder Kälte. Decken Sie die Lüftungsöffnungen nicht ab, um einen ordnungsgemäßen Betrieb des Produkts zu gewährleisten.
3. Stellen Sie dieses Produkt fern von anderen elektrischen Geräten, Motoren oder Transformatoren auf, um ein Brummen zu vermeiden.
4. Setzen Sie das Gerät keinen plötzlichen Temperaturänderungen aus und stellen Sie es nicht in einer Umgebung mit hoher Luftfeuchtigkeit (z. B. in einem Raum mit Luftbefeuchter) auf, um Kondensation im Gerät selbst zu vermeiden, die einen Stromschlag, einen Brand oder Schäden verursachen kann zu diesem Gerät und / oder Personenschäden. Stellen Sie keine Gläser, Vasen oder jegliche andere Flüssigkeiten enthaltende Gegenstände auf das Gerät, um Kurzschlüsse zu vermeiden. In der Nähe desGerätes darf sich keine offene Flamme befinden
6. Decken Sie das Gerät nicht mit Zeitungen, Tischdecken, Vorhängen usw. ab. um die Wärmeabstrahlung nicht zu behindern. Steigt die Temperatur im Inneren des Geräts, kann dies zu einem Brand, einer Beschädigung und / oder Verletzungen führen.
7. Verwenden Sie dieses Gerät nicht auf dem Kopf stehend. Das Gerät kann sich überhitzen und möglicherweise Schäden verursachen.
8. Benutzen Sie die Schalter, Drehknöpfe oder Kabel nicht mit Gewalt.
9. Ziehen Sie beim Ausstecken des Stromkabels aus der Steckdose nicht am Kabel.
10. Reinigen Sie das Gerät nicht mit chemischen Lösungsmitteln, da dadurch die Oberflächenbeschichtung beschädigt werden könnte. Verwenden Sie ein sauberes und trockenes Tuch.

11. Es darf nur die an diesem Gerät angegebene Spannung verwendet werden. Die Verwendung dieses Geräts mit einer höheren Spannung als der angegebenen ist gefährlich und kann zu Bränden, Schäden am Gerät und / oder Verletzungen führen. New Majestic S.p.A. haftet nicht für Schäden, die durch die Verwendung dieses Geräts mit einer anderen als der angegebenen Spannung entstehen.
12. Ziehen Sie während eines Gewitters das Netzkabel ab, um Beschädigungen oder Kurzschlüsse zu vermeiden.
13. Versuchen Sie nicht, das Gerät zu modifizieren oder zu reparieren. Wenden Sie sich an qualifiziertes Servicepersonal, wenn Sie Hilfe benötigen. Das Gerät sollte aus irgendeinem Grund geöffnet werden.
14. Sollten Sie das Gerät längere Zeit nicht verwenden (z. B. während des Urlaubs), ziehen Sie den Netzstecker.
15. Lesen Sie unbedingt den Abschnitt FEHLERSUCHE zu häufigen Betriebsfehlern, bevor Sie annehmen, dass dieses Gerät defekt ist.
16. Ziehen Sie vor dem Umsetzen des Geräts den Netzstecker aus der Steckdose.
17. Wenn Sie das Gerät längere Zeit verwenden, kann es sich überhitzen. Schalten Sie Stromversorgung des Gerätes aus und lassen Sie es abkühlen.
18. Stellen Sie das Gerät in der Nähe einer Steckdose auf, die mit dem Netzstecker leicht erreichbar ist.
19. Die Batterien sollten keiner übermäßigen Hitze wie Sonnenlicht, Feuer oder dergleichen ausgesetzt werden. Befolgen Sie bei der Entsorgung von Batterien die regionalen Vorschriften.

Majestic DJB 292BT USB/AX

PARTY LAUTSPRECHER - EIN NEUES SOUND-ERLEBNIS

BESCHREIBUNG DER TASTEN

1 Steuerung des Nachhalls (Echo)
2 Equalizer des Mikrofons
3 Regelung der Tiefen
4 Regelung der Höhen
5 Doppelter Mikrofon-Eingang
6 Steuerung der Lautstärke des Mikrofons
7 Steuerung der Lautstärke des Hauptgeräts
8 Eingang für SD-Karte
9 USB-Anschluss
10 Taste MODE (BT/AUX/USB/SD)
11 REC (Aufzeichnung Mikrofon)
12 Vorheriger Titel
13 Wiedergabe / Pause
14 Nächster Titel
15 LED-Leuchten
16 LED-Display
17 Einschalten (DC12V) / Ausschalten / Einschalten (AC)
18 Eingang AUX-IN zu 3,5 mm
19 - Netzkabel
20 Kabel AUX

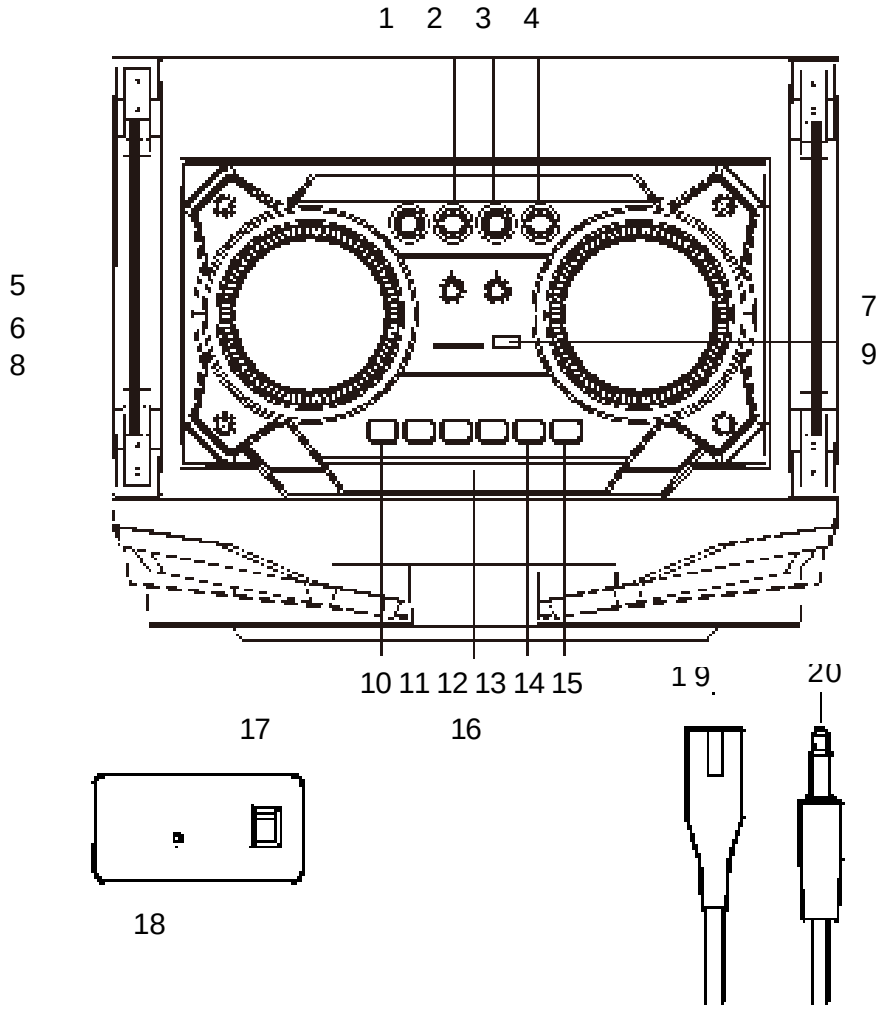

GEBRAUCH DER FERNBEDIENUNG

Einlegen der Batterien
Entfernen Sie die Batterieabdeckung auf der Rückseite der Fernbedienung (siehe Abbildung) und legen Sie 2xAAA-Batterien ein. Achten Sie dabei auf die richtige Position der Polarität.

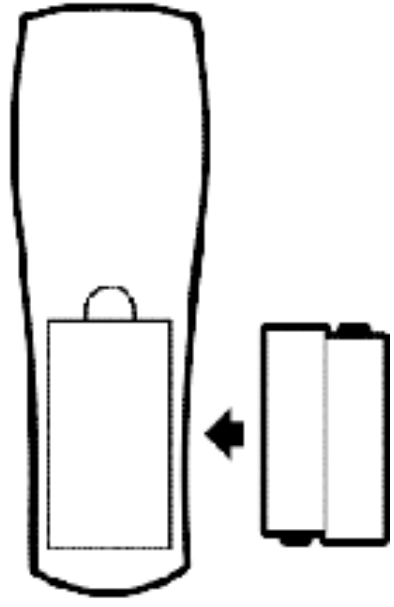

Hinweise zur Fernbedienung:
Die Fernbedienung muss in einem maximalen Abstand von 3 m vom Gerät verwendet werden, indem man sich etwa 30 Grad sich links / rechts dreht und sie direkt auf den Sensor richtet.

1 Einschalten / Standby
2 Stumm (Mute)
3 Taste Repeat (Einzeln wiederholen, Alle wiederholen)
4 Taste Mode (Auswahl zwischen den Modi AUX / USB / SD / Bluetooth)
5 Tasten 0-9
6 Taste Equalizer (Auwahl zwischen EQ1, EQ2, EQ3, EQ4, EQ5)
7 Aufnahmetaste (drücken, um die Mikrofonaufnahme zu starten und zu stoppen)
8 Qiedergabe / Pause (bei Pause wird der Ton ausgeschaltet)

9 Lautstärke –
10 Lautstärke +

11 Vorheriger Titel
12 Nächster Titel

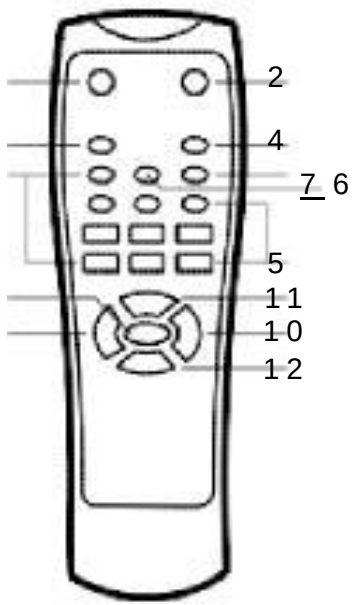

AUX IN - USB/SD -BLUETOOTH

Drücken Sie die Taste MODE, um zwischen den Modi zu wechseln. Diese Modi werden ignoriert, wenn das Gerät nicht an einen USB-Speicher oder eine SD-Karte angeschlossen ist.
Drücken Sie lange die Taste PLAY / PAUSE, um die Aussprache des aktuellen Modus zu aktivieren/deaktivieren.

1. AUX IN

Schließen Sie ein externes mutimediales Audiogerät über ein AUX-Kabel an die AUX-IN-Buchse an.
Drücken Sie nach dem Anschließen die Taste MODE, damit das Gerät in den Modus AUX schaltet. Jetzt erscheint die Anzeige LINE auf dem Display. Dies bedeutet, dass das Gerät Audio-Dateien von anderen Quellen wie PC, Mobiltelefon, MP3- oder MP4-Player usw. abspielen kann.

Hinweis: Im AUX IN-Modus ist es nicht möglich, zwischen den Titeln nach vorn oder hinten zu wechseln. Diese Funktionen müssen direkt am angeschlossenen Gerät ausgeführt werden.

2. WIEDERGABE VON USB/SD

Stecken Sie die SD-Karte oder einen USB-Stick in den entsprechenden Anschluss. Das Gerät gibt automatisch die im Speicher gespeicherte MP3 / WMA-Musik wieder.

3. MODUS BLUETOOTH

A. Beetätigen Sie die Taste MODE bis das Wort "BLUE" auf dem Display angezeigt wird. Das Symbol beginnt zu blinken. Im Bluetooth-Modus wird das Gerät mit der Such- / Verknüpfungs- / Wiederverbindungsfunktion eingeschaltet, um die Verbindung wiederherzustellen.

B. Aktivieren Sie die Bluetooth-Funktion auf dem zu koppelnden Gerät, z. B. einem Smartphone oder Tablet.

C. Suchen Sie "DJB 292 BT/USB/SD/AX" und wählen Sie es aus, um die Verknüpfung erstmalig herzustellen oder um ein neues Gerät zu verknüpfen. Nach der Herstellung der Verbindung hört das Symbol zu blinken auf.

D. DasGerät verbindet sich automatisch mit dem zuvor verknüpften Gerät, wenn dieses sich in der Nähe befindet. Je nach Typ und Konfiguration des Geräts müssen Sie bei einigen Geräten die Verbindung möglicherweise manuell erneuern.

BEREICH DER SCHALTER UND STEUERFUNKTIONEN

1. MIC REVERB (ECHO) Stellt die Halltiefe des Mikrofons ein.

2. LAUTSTÄRKEREGLER DES MIKROFONS (MIC. VOL) Regelt die Lautstärke des Mikrofons.

3. EINSTELLUNGEN FÜR BÄSSE UND HÖHEN. Stellt die Höhen und Bässe der Musik ein.

4. MIC EQ
Stellen Sie den Equalizer des Mikrofons ein.

5. LED
Schaltet die LED-Leuchten ein und aus.

6. REC
Nehmen vom Mikrofon auf dem USB-Stick / der SD-Karte auf.

INTEGRIERTE EINSTELLFUNKTION

1. Schließen Sie ein Mikrofon an einen MIC-Eingang an.
2. Stecken Sie eine USB / SD-Karte in den entsprechenden Anschluss, drücken Sie die Taste MODE und wählen Sie den USB / SD-Modus.
3. Wird die USB / SD-Karte zum ersten Mal in das Gerät eingelegt, erstellt das System automatisch ein Verzeichnis mit dem Namen RECORDM, um die aufgezeichneten Dateien zu speichern (das FAT32-Dateisystem wird unterstützt).
4. Drücken Sie die Taste REC, wenn Sie zum Aufnahmen bereit sind, um in den Aufnahmemodus zu wechseln. Der aktuelle Audioausgang wird ausgeschaltet und wechselt in den lautlosen Modus. Auf dem Bildschirm wird "USB REC" angezeigt. Das Gerät beginnt mit der Aufnahme, wenn auf dem Bildschirm 0:01 angezeigt wird ,und die Benutzer kann das Mikrofon zum Aufnehmen verwenden

TECHNISCHE DATEN

Tragbares Audio-Multimedia-Bluetooth-System mit Wagen
LED-Anzeige
Ein Woofer zu 12 Zoll / zwei Tweeter zu 3 Zoll
System BASS REFLEX
Bluetooth-Version 2.1 + EDR
Ausgangsleistung RMS 80 Watt
Max. Ausgangsleistung: 160 W
Wählbare LED-Lichteffekte EIN (Lichter eingeschaltet) / AUS (Lichter ausgeschaltet)
USB-Eingang zur Wiedergabe von Dateien MP3/WMA

Eingang AUX-IN zu 3,5 mm (Aux-Kabel beiliegend)
Funktion MIC REC (Aufzeichnung der Stimme auf USB/SD)
Echo-Effekt für Mikrofone regelbar

Entzerrung der HOHEN/TIEFEN Töne
Fernbedienung beiliegend (Batterien beiliegend)
Wiederaufladbare Batterie zu 9A (bis zu 8 Stunden Wiedergabe bei mittlerer Lautstärke)
Speisung mit Kabel AC 110/240V - 50/60Hz (AC-Kabel beiliegend)
Griff und Räder für einen leichteren Transport
Produktabmessungen: 40 (B) x 35 (H) x 67 (T) cm
Gewicht: 15,7 kg

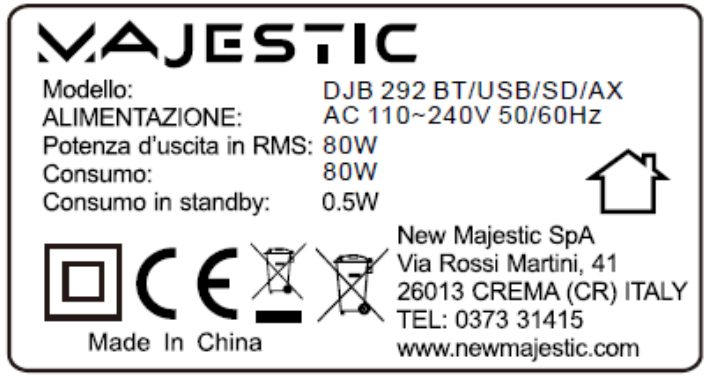



Gebrauch im Innenbereich



Class II,double insulation/Klasse II, doppelte Isolierung



WEEE Logo(Waste electrical and electronic equipment)/Logo RAEE(Abfälle elektrischer und elektronischer Geräte)



Battery logo/Logo Batterie (gebt an, dass das Produkt eine Batterie enthält)