MAJESTIC

STAR



Tragbarer Bluetooth-Lautsprecher

Bedienungsanleitung

New MAJESTIC S.p.A.
Via Rossi Martini, 41
26013 Crema (CR) – Italien
www.newmajestic.com
MADE IN CHINA

Index

Sicherheitsinformationen und Warnungen
Packungsinhalt
Gebrauchsanweisung
Einführung
Aufladen
Bedienungsanleitung
Einschalten / Ausschalten
Wiedergabe / Pause / Quellenwechsel
Bluetooth-Funktion
Bluetooth-Verbindung
Beantworten Sie einen eingehenden Anruf
USB / microSD-Funktion
AUX-Funktion
Anleitung zu aufgetretenen Problemen
Pflege und Wartung
Technische Spezifikationen

Es wird empfohlen, dieses Handbuch zu lesen und für die zukünftige Verwendung aufzubewahren.

Laden Sie den eingebauten Akku vor dem Gebrauch vollständig auf.

Sicherheitsinformationen und Warnungen

VORSICHT:



Das gleichseitige Dreieck mit einem Pfeil im Inneren soll den Benutzer auf das Vorhandensein einer nicht isolierten "gefährlichen Spannung" aufmerksam machen, die das Risiko eines Kurzschlusses verursachen kann.



ENTFERNEN SIE KEINE ABDECKUNG VOM GERÄT, UM DAS RISIKO DES KURZSCHLUSSES ZU VERRINGERN. Das Vorhandensein von verwendbaren Teilen innerhalb des Geräts selbst wird nicht gemeldet. KONTAKTIEREN SIE NUR QUALIFIZIERTE SERVICE-MITARBEITER.



Das gleichseitige Dreieck mit einem Ausrufezeichen soll den Benutzer auf wichtige Betriebs- und Wartungsanweisungen aufmerksam machen, die dem Gerät beiliegen.

LESEN SIE DIE ANWEISUNGEN VOR DER VERWENDUNG

ACHTUNG: Befolgen Sie bei der Verwendung dieses Produkts immer die Anweisungen.
SICHERHEITSHINWEISE
• Lesen Sie das folgende Handbuch, bevor Sie das Gerät verwenden.
• Das Produkt darf keinem Regen ausgesetzt oder in der Nähe von flüssigkeitshaltigen Gegenständen wie Vasen, Gläsern oder anderen Gegenständen aufgestellt werden.
• Es dürfen keine offenen Flammenquellen wie Kerzen auf das Gerät gestellt werden
• Darf nicht in die Hände von Kindern gelangen.
• Verhindern Sie nicht die ordnungsgemäße Belüftung des Geräts, indem Sie die Schlitze abdecken.
• Stellen Sie sicher, dass das Gerät an eine Steckdose mit einer Netzstromversorgung von 100-240 V und 50/60 Hz angeschlossen ist. Die Verwendung einer höheren Spannung kann zu Fehlfunktionen des Geräts oder zu einem Kurzschluss führen. Schalten Sie das Gerät immer aus, bevor Sie das Netzkabel entfernen, um sicherzustellen, dass das Gerät vollständig ausgeschaltet ist.
• Stecken Sie das Netzkabel nicht mit nassen Händen in die Haushaltssteckdose.
• Wenn das Netzkabel nicht in den entsprechenden Eingang eingeht, drücken Sie den Stecker in keiner Weise mit Gewalt in die Steckdose.
• Stellen Sie das Gerät an einem gut belüfteten Ort auf.

- Stellen Sie es auf eine flache, harte und stabile Oberfläche. Setzen Sie das Gerät keinen Temperaturen über 35 ° C aus.

• Lassen Sie mindestens 30 cm freien Raum um das Produkt, um eine ordnungsgemäße Belüftung zu gewährleisten.
• Drücken Sie die Tasten leicht, da zu viel Druck das Gerät beschädigen kann.
• Die unsachgemäße Verwendung gebrauchter Batterien kann die Umwelt erheblich schädigen. Befolgen Sie zum Schutz der Umwelt die örtlichen Vorschriften zur ordnungsgemäßen Entsorgung gebrauchter Batterien.
• Stellen Sie sicher, dass das Gerät nicht an die Haushaltssteckdose angeschlossen ist, bevor Sie es bewegen.
• Ziehen Sie bei Gewitter oder wenn es längere Zeit nicht benutzt wird, den Netzstecker.
• Lassen Sie das Gerät nicht unbeaufsichtigt, wenn Sie es nicht benutzen.
• Dieses Gerät enthält keine verwendbaren Teile. Versuchen Sie nicht, das Gerät selbst zu reparieren. Es gibt keine verwendbaren Teile im Inneren.
• Wenden Sie sich nur an qualifiziertes Servicepersonal, um einen Erlöschen der Garantie zu vermeiden. Informationen und Fragen erhalten Sie vom technischen Kundendienst von New Majestic S.p.A.

Packungsinhalt		
1	STAR	1 Stück
2	Bedienungsanleitung	1 Stück
3	USB-Ladekabel	1 Stück
4	AUX-Kabel	1 Stück
5	Garantiegutschein	1 Stück

Gebrauchsanweisung

Lade-LED-Anzeige	**Bedeutung**
Rot	Verantwortlich
Ausgeschaltet	Der Ladevorgang ist abgeschlossen

Pairing LED-Anzeige	**Bedeutung**
Blau (blinkend)	Einschalten/Suchen
Blau (blinkt nicht)	Die Paarung war erfolgreich
Blau (blinkend) gepaart	Läuft gerade

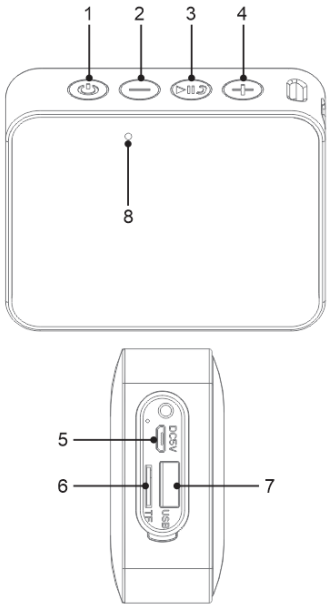

1	Netz- / Funktionstaste
2	Vorheriger Titel / Lautstärke-
3	Play / Pause-Taste
4	Nächster Titel / Lautstärke +
5	Micro-USB-Eingang zum Aufladen
6	MicroSD-Eingang
7	USB-Eingang (nicht zum Aufladen verwenden)
8	Mikrofon

Einführung

Aufladen

Der Lautsprecher verfügt über einen eingebauten Akku, der mit dem mitgelieferten Kabel aufgeladen werden kann (verwenden Sie ein USB-Ladegerät mit 5 V - 500 mA). Vor dem Gebrauch wird empfohlen, den Akku vollständig aufzuladen.

Während der Ladephase leuchtet die rote LED (der Lautsprecher ist in ca. 3,5 Stunden vollständig

aufgeladen).
Die Anzeige erlischt, wenn das Gerät vollständig aufgeladen ist.
Hinweis:
• Warnung bei niedrigem Batteriestand: Wenn der Lautsprecher entladen ist, ertönt regelmäßig ein Warnton. Laden Sie das Gerät auf, um die Wiedergabe fortzusetzen.
• Die Akkulaufzeit (ca. 10 Stunden bei mittlerer Lautstärke) kann je nach Hörlautstärke, Art des abgespielten Songs, dem zugehörigen externen Gerät und der Verwendung der TWS-Funktion variieren.
• Die Ladezeiten können je nach Ladestatus des Produkts und den Eigenschaften des verwendeten Ladegeräts variieren.

Bedienungsanleitung
Einschalten / Ausschalten
1. Drücken Sie lange die Ein- / Aus-Taste, um das Gerät einzuschalten. Sie hören einen Ton, der die Zündung bestätigt. Die LED der Bluetooth-Pairing-LED blinkt und leuchtet blau.
2. Das Gerät ist jetzt für die Bluetooth-Kopplung verfügbar.
Hinweis: Das Gerät stellt automatisch eine Verbindung zum zuvor gekoppelten Bluetooth-Gerät her.

3. Durch erneutes Drücken der Ein- / Aus-Taste und für längere Zeit wird das Gerät ausgeschaltet (ein Ton bestätigt das Herunterfahren).
HINWEIS: Das Gerät schaltet sich nach ca. 5 Minuten automatisch aus, wenn kein Titel abgespielt wird oder kein Bluetooth-Gerät angeschlossen ist.

Wiedergabe / Pause / Quellenwechsel

Während der Musikwiedergabe können Sie die Wiedergabe- / Pause-Taste drücken, um die Wiedergabe anzuhalten. Durch erneutes Drücken der Play / Pause-Taste wird die Wiedergabe fortgesetzt.
Um die Quelle zu wechseln (wählen Sie zwischen Bluetooth / USB / microSD), drücken Sie kurz die Taste „Power / Function“.

Bluetooth-Funktion

Das Gerät unterstützt die Musikwiedergabe über eine Bluetooth-Verbindung in Kombination mit Ihrem Smartphone oder einem anderen kompatiblen Bluetooth-Gerät.
HINWEIS: Die Kompatibilität mit allen Bluetooth-Geräten auf dem Markt kann nicht garantiert werden.

Bluetooth-Verbindung:

• Schalten Sie den Lautsprecher ein und aktivieren Sie die Bluetooth-Funktion am externen Gerät. Die Pairing-LED (blau) blinkt, um anzuzeigen, dass das Gerät für die Bluetooth-Pairing bereit ist.

• Suchen Sie auf Ihrem externen Gerät nach dem Namen "STAR" und wählen Sie ihn zum Koppeln mit Bluetooth aus (geben Sie ggf. "0000" ein).
• Die Bluetooth-Pairing-LED hört auf zu blinken und ein Audiosignal bestätigt die Pairing-Funktion.
Hinweis: Sobald die Geräte erfolgreich gekoppelt wurden, ist die Bluetooth-Kopplung nicht mehr erforderlich und die Geräte stellen automatisch eine Verbindung her.

Annehmen eines eingehenden Anrufs:

• Wenn ein Smartphone mit dem Lautsprecher gekoppelt ist, klingelt es, wenn ein eingehender Anruf eingeht. Drücken Sie zur Beantwortung die Taste "Wiedergabe / Pause". Halten Sie die Taste „Play / Pause“ lange gedrückt, um den Anruf abzulehnen. Um den Anruf zu beenden, drücken Sie die Taste „Play / Pause“. Um die letzte Nummer abzurufen, drücken Sie zweimal die Taste "Play / Pause".

TWS-Funktion (True Wireless Stereo), die nur zum Abspielen von Songs im Bluetooth-Modus verwendet werden kann.

Wenn Sie über zwei Bluetooth STAR-Lautsprecher verfügen, können Sie die TWS-Funktion aktivieren, mit der Sie zwei Lautsprecher miteinander koppeln und eine Stereo-Audiowiedergabe erhalten können (die Lautsprecher spielen den Ton gleichzeitig ab).
Hinweis: Um die TWS-Funktion nutzen zu können,

müssen die beiden Lautsprecher in offenen Räumen einen maximalen Abstand von ca. 3 Metern voneinander haben.

Aktivierung der TWS-Funktion (wie zwei STAR-Lautsprecher miteinander gekoppelt werden):

- Stellen Sie sicher, dass die Lautsprecher nicht mit externen Bluetooth-Geräten gekoppelt sind.
- Schalten Sie die beiden Bluetooth-Lautsprecher gleichzeitig ein.
- Die LED-Anzeige blinkt an beiden Lautsprechern.
- Drücken Sie zweimal die Ein- / Aus-Taste an einem Lautsprecher, um die TWS-Zuordnung zu starten.
- Wenn die Lautsprecher einen Ton ausgeben, ist die Kopplung erfolgreich und die TWS-Funktion ist aktiv.
- Aktivieren Sie Bluetooth auf dem externen Gerät, suchen Sie nach dem Namen "STAR" und wählen Sie ihn zum Koppeln mit Bluetooth aus.

Deaktivierung der TWS-Funktion:

Um die TWS-Funktion zu deaktivieren und die Zuordnung zwischen den beiden Lautsprechern zu entfernen, drücken Sie zweimal die Ein- / Aus-Taste an einem Lautsprecher. Ein Ton an beiden Lautsprechern bestätigt die Deaktivierung der TWS-Funktion.

USB / microSD-Funktion

Stecken Sie einen USB-Stick / eine microSD-Karte (mit Titeln im MP3-Format) in den entsprechenden Eingang und

schalten Sie den Lautsprecher ein. Die Wiedergabe startet automatisch.
Drücken Sie die Taste „Nächster Titel / Lautstärke +“ oder „Vorheriger Titel / Lautstärke-“, um zum nächsten / vorherigen Titel zu gelangen.
Drücken Sie lange die Taste „Volume +“ oder „Volume-“, um die Lautstärke einzustellen.
Um die Quelle zu wechseln (wählen Sie zwischen Bluetooth / USB / microSD), drücken Sie kurz die Taste „Power / Function“.

Anleitung zu aufgetretenen Problemen

Problem	Lösung
Die LED-Anzeige funktioniert nicht.	Drücken Sie lange die Ein- / Aus-Taste, um das Gerät einzuschalten.
	Der Akku ist leer. Versuchen Sie, ihn aufzuladen.
Nessun abbinamento.	Überprüfen Sie, ob der Lautsprecher eingeschaltet und noch nicht mit einem anderen Gerät gekoppelt ist.
	Wenn in der Nähe zu viele Bluetooth-Geräte eingeschaltet sind, schalten Sie sie aus, um Interferenzen zu vermeiden, und versuchen Sie erneut, Bluetooth zu koppeln.
Der Ton ist schwach oder	Überprüfen Sie die Lautstärke

verzerrt.	des externen Geräts und stellen Sie sie auf einen geeigneten Wert ein.
	Stellen Sie sicher, dass der Lautsprecher aufgeladen ist.
Die Wiedergabe funktioniert nicht richtig. Die Musik ist intermittierend.	Stellen Sie sicher, dass der Abstand zwischen dem Lautsprecher und dem Bluetooth-Gerät nicht außerhalb des Betriebsabstands liegt (max. 10 Meter).
	Entfernen Sie alle Hindernisse zwischen dem Lautsprecher und dem Bluetooth-Gerät.
	Bewegen Sie den Lautsprecher oder das Bluetooth-Gerät, um den besten Empfang zu erzielen.
	Laden Sie den Lautsprecher auf.

Pflege und Pflege

• Halten Sie den Gespräch von magnetischen Ansätzen, Wasser und Wärmequellen fern.

• Ihre Sie zum Reinigen des richtigen ein weiches, trockenes Tuch. Wie Sie keine Chemikalien haben, sterben das Finish.

ACHTUNG: Gießen. Wasser gehört in den Risse eindringen und den Reden gehörtigen.

Technische Spezifikationen	
Bluetooth-Version	v5.0
Bluetooth-Entfernung	ca. 10m
Interne Batterie	Lithium, wiederaufladbar 1200mAh
Energieversorgung	DC 5V - 500mA (Micro-USB-Eingang)
MAX. Ausgangsleistung (RMS)	1 x 3 W
Dauer der Wiedergabe	Ca. 10 Stunden bei mittlerer Lautstärke
USB/microSD	Unterstütztes Dateisystem: FAT32. Maximale Kapazität: 32 GB.
Unterstützte Formate USB / microSD	MP3
Abmessungen	9,3 (L) x 7,4 (H) x 3,3 (P) cm
Gewicht	181 gr.