MAJESTIC

MODELLO FL324TK V3

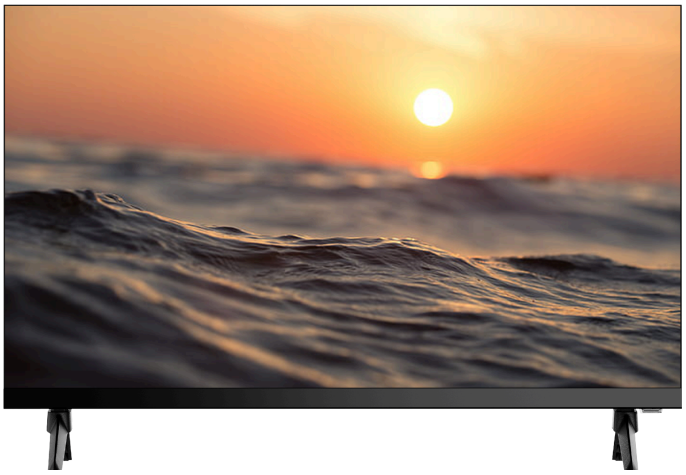

MANUALE UTENTE

New Majestic S.p.A. Via Rossi Martini 41 - 26013 Crema (CR) - Italia
www.newmajestic.com
info@newmajestic.com
ASSEMBLATO IN EU

Per scaricare il manuale d'istruzioni inquadra il QR code:
To download the instruction manual frame QR code:
Um die Bedienungsanleitung herunterzuladen, scannen Sie den QR-Code:
Pour télécharger le manuel d'instructions, scannez le code QR:
Para descargar el manual de instrucciones, escanee el código QR:

Leggere attentamente e conservare con cura il presente manuale d’istruzioni.

AVVERTENZE

Per un utilizzo in sicurezza e ottenere il massimo delle prestazioni, si prega di leggere attentamente questo manuale prima dell'utilizzo.

ATTENZIONE: PER RIDURRE IL RISCHIO DI SCOSSE ELETTRICHE NON SMONTARE L'APPARECCHIO. NON SONO PRESENTI PARTI RIPARABILI DALL'UTILIZZATORE. PER RIPARAZIONI RIVOLGERSI A PERSONALE TECNICO QUALIFICATO.
Per evitare il pericolo di scosse elettriche o incendio, non esporre alla pioggia o all'umidità.



TENSIONE PERICOLOSA!



Il simbolo qui a lato avverte l'utilizzatore della presenza di tensione non isolata che potrebbe essere causa di scossa elettrica.



Questo simbolo avverte l'utilizzatore che prima di utilizzare l'unità bisogna leggere attentamente il libretto di istruzioni.

NOTE IMPORTANTI

- L'utilizzo deve essere consentito solo a persone adulte e responsabili, adeguatamente istruite sui danni derivanti da utilizzo scorretto.
- Questo apparecchio può essere utilizzato da bambini sotto sorveglianza oppure se hanno ricevuto delle istruzioni riguardanti l'utilizzo dell'apparecchio in sicurezza e se capiscono i pericoli implicati. Le operazioni di pulizia e di manutenzione da parte dell'utilizzatore non devono essere effettuate dai bambini. Tenere l'apparecchio e il suo cavo fuori dalla portata dei bambini.
- Gli apparecchi possono essere utilizzati da persone con ridotte capacità fisiche, sensoriali o mentali o con mancanza di esperienza e di conoscenza se hanno una sorveglianza oppure se hanno ricevuto delle istruzioni a riguardo dell'uso in sicurezza dell'apparecchio e capiscono i pericoli implicati.
- I bambini non devono utilizzare l'apparecchio come gioco.
- Non permettere che l'apparecchio venga usato da bambini o inabili senza sorveglianza
- Tenere lontano da animali domestici
- Non utilizzare mai l'apparecchio in luoghi dove il cavo, la spina e il prodotto stesso possano venire a contatto con acqua o superfici bagnate. Non utilizzare l'apparecchio in ambienti esterni, in quanto la pioggia potrebbe creare corti circuiti. Non toccare l'apparecchio con le mani bagnate.
- Evitare d'installare l'apparecchio nelle posizioni elencate qui di seguito:
  - Luoghi esposti alla luce solare diretta o vicini ad apparecchiature che generano calore, come i termosifoni;
  - Sopra altri apparecchi stereo che possono irradiare un calore eccessivo;
  - Luoghi che blocchino la ventilazione o che siano umidi o polverosi;
  - Ambienti soggetti a vibrazione costante;
- Non appoggiare sopra l'apparecchio accessori con fiamme libere, come ad esempio candele accese.
- Non cercare di riparare o intervenire da soli sull'apparecchio. Errati interventi o manomissioni possono rendere vana la garanzia. In caso di parti danneggiate o sospetto malfunzionamento, interrompere immediatamente l'utilizzo e consultare personale qualificato. Non immergere mai l'apparecchio in acqua o in altri liquidi. Non appoggiare recipienti contenenti liquidi (ad esempio vasi) sopra l'apparecchio.
- Non toccare l'apparecchio con le mani bagnate e non posizionarlo in prossimità di lavandini, vasche o contenitori di liquidi. Utilizzare il prodotto solo se in perfette condizioni. Nel caso l'apparecchio sia stato immerso in acqua o risulti danneggiato rivolgersi a personale qualificato.
- Il prodotto non deve essere utilizzato se è stato fatto cadere o se vi sono segni di danni visibili.
- L'esposizione a livelli di volume elevati può causare problemi all'udito, inclusi danni permanenti. La predisposizione alla perdita dell'udito varia da persona a persona, tuttavia l'esposizione costante a livelli elevati di volume è dannosa per chiunque. Moderare il livello del volume.
- Rivolgersi esclusivamente al personale di servizio qualificato al fine di evitare di invalidare la garanzia. In caso di informazioni e domande rivolgersi al servizio assistenza tecnica della New Majestic S.p.A.

AVVERTENZA - PER RIDURRE PERICOLI O DANNI PERSONALI, DANNI AL PRODOTTO O ALLE COSE:

● Non sottoporre il prodotto a forti scosse, temperature elevate, luce solare diretta.

● Tenere il prodotto lontano da oggetti magnetici, motori, trasformatori.

● Non utilizzare all'esterno in casi di clima avverso.

UTILIZZO E TRATTAMENTO DELLE BATTERIE DEL TELECOMANDO (non incluse)

● Tenere le batterie lontane da bambini e animali. Solo le persone adulte devono maneggiare le batterie.

● Non gettare le batterie nel fuoco o esporre a fonti di calore.

● Seguire le istruzioni di sicurezza e d'uso per l'utilizzo delle batterie fornite dal produttore.

ACCESSORI

Manuale d'istruzioni……...……1
Telecomando……..……..……1
Adattatore da auto presa accendisigari……..1

NOTA: le illustrazioni riportate nel presente libretto sono fornite a titolo puramente indicativo;per i dettagli tecnici, fare riferimento alla dotazione e alle componenti effetti

CARATTERISTICHE

DISPLAY LED 24" HD READY

PARENTAL CONTROL

RICERCA AUTOMATICA CANALI TV

SINTONIZZATORE ANALOGICO E DIGITALE TERRESTRE

SINTONIZZATORE SATELLITARE

CONTROL MODE (MODALITA' HOTEL)

GUIDA TV (EPG)

FUNZIONE TELEVIDEO (TELETEXT)

RIPRODUZIONE FILE MULTIMEDIALI TRAMITE PORTA USB

MENU MULTILINGUA

TELECOMANDO

WI-FI INTEGRATO

HDMI X 3 / AV (RCA) / OTTICA / RJ45 / USB X 2

CANALE DI RITORNO AUDIO (ARC) SU PORTA HDMI 1

SLOT PER CI+ (SUPPORTA LA RIPRODUZIONE DI CONTENUTI HD)

PRESA ANTENNA ESTERNA (DVB-T/T2 E DVB-S/S2)

ALTOPARLANTI INTEGRATI

BASE DI SUPPORTO RIMOVIBILE

ADATTATORE PRESA ACCENDISIGARI

DOPPIO SISTEMA DI ALIMENTAZIONE AC 100/240V (50/60HZ)-DC 12/24V

PARTI COMUNI

UNITÀ PRINCIPALE

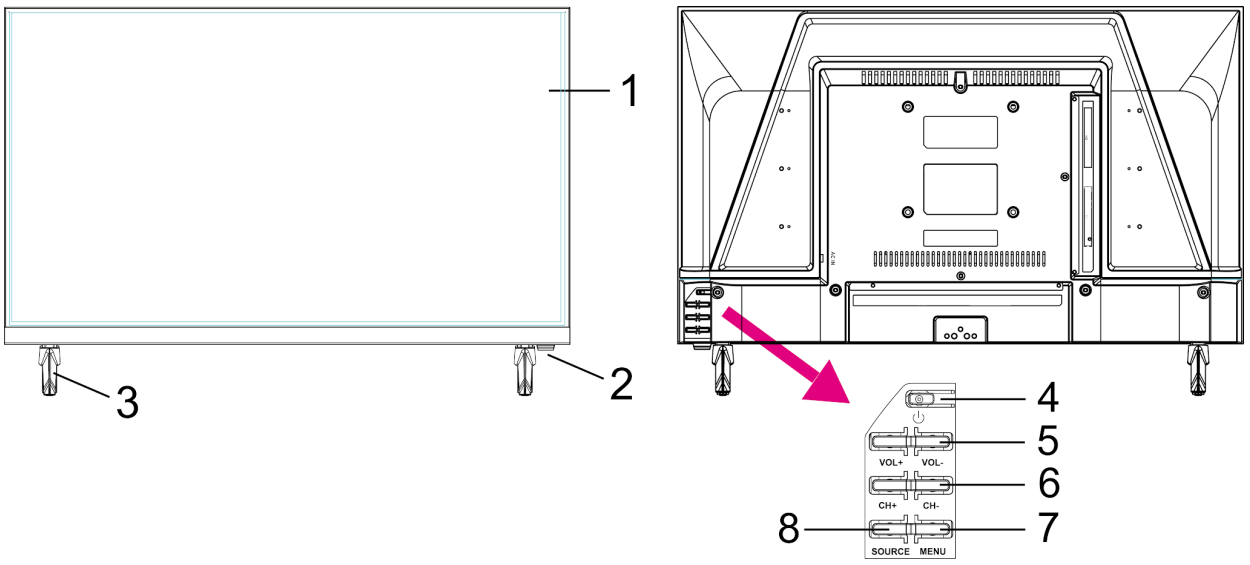

1 - Schermo display LED

2 - Sensore telecomando / Indicatore di alimentazione: In modalità standby l'indicatore luminoso si illumina di rosso; all'accensione dell'unità si illumina di blu.

3 - Piedini di supporto / Base

4 - Pulsante STANDBY: Per accendere o mettere in standby il TV.

5 - Pulsanti VOL +/-: Per aumentare/diminuire il livello del volume o spostarsi a sinistra/destra nei menu.

6 - Pulsanti CH +/-: Per selezionare il canale successivo/precedente o spostarsi in alto/in basso nei menu.

7 - Pulsante MENU: Per accedere alla pagina delle impostazioni del menu.

8 - Pulsante SOURCE: Per selezionare la sorgente d'ingresso.

Vista posteriore

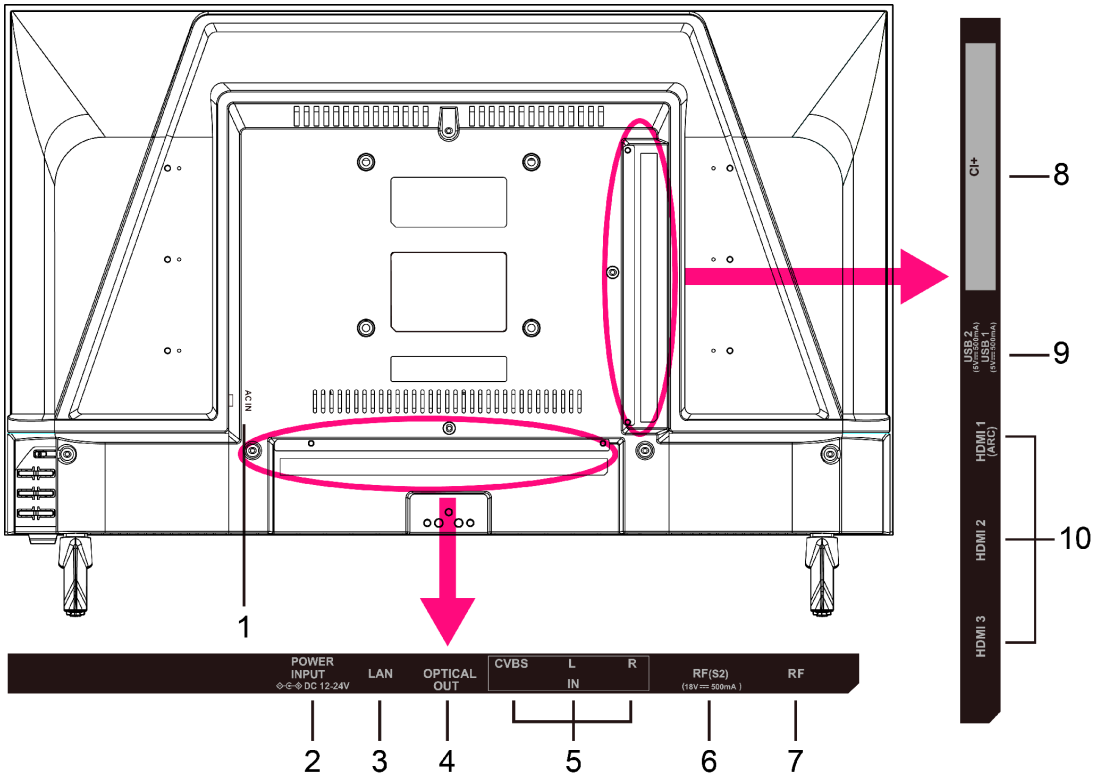

1 - Cavo di alimentazione AC integrato (AC 100-240V ~ 50/60Hz): Cavo fisso per la connessione alla presa di corrente domestica.

2 - Ingresso alimentazione DC (DC 12/24V): Per collegare l'adattatore di alimentazione a corrente continua (es. presa accendisigari da auto/camper).

3 - Porta LAN: Ingresso per la connessione alla rete locale (Local Area Network).

4 - Uscita OTTICA (OPTICAL OUT): Uscita audio digitale ottica.

5 - Ingresso AV (CVBS, L, R): Ingresso audio/video analogico.

6 - Ingresso antenna RF (S2): Per collegare l'antenna satellitare esterna (DVB-S2).

7 - Ingresso antenna RF: Per collegare l'antenna TV esterna (DVB-T/DVB-T2/DVB-C).

8 - Slot CI+: Ingresso per modulo di accesso condizionato (Common Interface).

9 - Porte USB 1 / 2: Ingressi USB per la riproduzione multimediale.

10 - Ingressi HDMI 1 / 2 / 3: Ingressi audio/video ad alta definizione (HDMI 1 supporta la funzione ARC).

TELECOMANDO

1. **STANDBY**: Consente di accendere l'unità o attivare la modalità standby.
2. **SOURCE**: Visualizza l'elenco delle sorgenti d'ingresso disponibili.
3. **TASTI NUMERICI (0-9)**: Per l'immissione diretta del numero del canale desiderato.
4. **TTX/MIX**: Alterna tra le varie visualizzazioni del Televideo o torna alla TV.
5. **PRE-CH**: Consente di tornare all'ultimo canale visualizzato in precedenza.
6. **MUTE**: Disattiva temporaneamente l'audio o ne ripristina il livello.
7. **VOL+/VOL-**: Regola l'intensità sonora tra i valori 0 e 100.
8. **CH+/CH-**: Passa al canale successivo o ritorna a quello precedente.
9. **GUIDE**: Richiama la guida elettronica ai programmi televisivi (EPG).
10. **HOME**: Visualizza la schermata principale delle funzioni Smart.
11. **APPS**: Accesso rapido a servizi come Samsung TV Plus, Netflix, YouTube e Prime Video.
12. **NAVIGAZIONE/CONFERMA**: Frecce per scorrere i menù e tasto OK per confermare.
13. **BACK**: Ritorna alla schermata o al livello di menù precedente.
14. **EXIT**: Esci dal menù attuale o interrompe la funzione attiva.
15. : Attiva funzioni speciali colorate all'interno dei vari menù.
16. **SETTINGS**: Richiama il menù principale per le impostazioni e il supporto.
    INFO: Mostra i dettagli tecnici e i dati sul programma in onda.
    AD/SUBT: Scorciatoie per accessibilità e tracce audio secondarie.
    ◀◀ : Attiva la ricerca rapida all'indietro.
17. ▶ : Avvia la riproduzione del file multimediale scelto.
    ⏸ : Sospende momentaneamente la visione del contenuto.
    ▶▶ : Attiva l'avanzamento veloce durante la riproduzione.
    ⏮ : Pressione prolungata per tornare al file precedente.
    ■ : Interrompe la riproduzione e torna alla lista file.
    ⏭ : Pressione prolungata per saltare al file successivo.



Nota: l'estetica e le serigrafie del telecomando possono variare in base alla specifica versione dell'apparecchio.

PREPARAZIONE DEL TELECOMANDO

INSTALLAZIONE DELLE BATTERIE (NON INCLUSE)

Esercitare pressione sulla zona indicata dalla freccia posta sul retro e far scorrere lo sportello verso l'esterno.
Inserire due pile ministilo di tipo AAA (1.5V) nell'alloggiamento, assicurandosi che le polarità (+/-) coincidano con i simboli riportati.
Posizionare con cura il coperchio del vano batterie facendolo scorrere fino al completo bloccaggio.

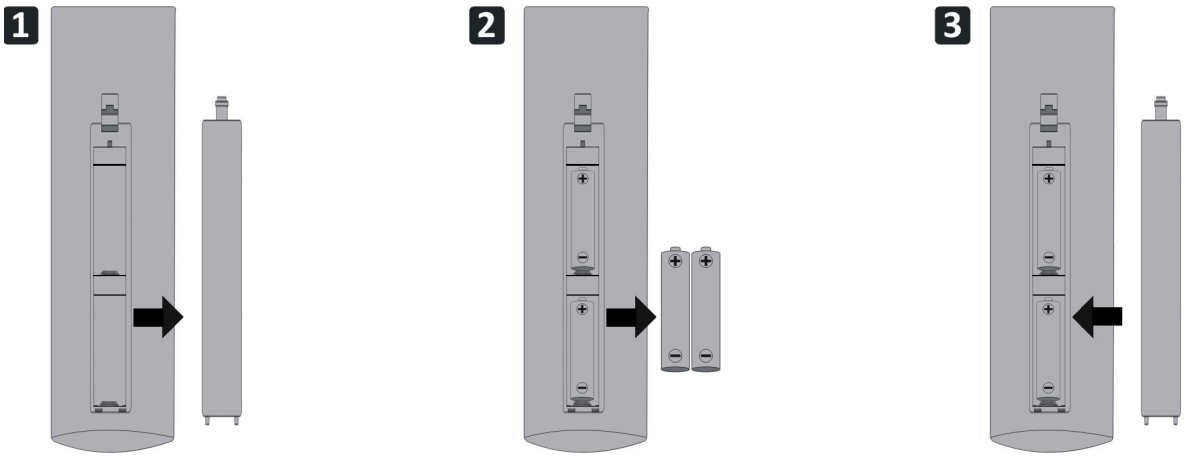

(**Note:** Le illustrazioni riportate nel presente libretto sono fornite a titolo puramente indicativo; per i dettagli tecnici, fare riferimento alla dotazione e alle componenti effettive.)

DURATA DELLE BATTERIE (NON INCLUSE)

● Le batterie hanno solitamente un'autonomia di circa un anno, variabile in base all'intensità d'impiego.

● Se l'unità non risponde ai comandi anche da posizione ravvicinata, procedere alla sostituzione delle pile.

Nota:

Evitare di sottoporre il telecomando a forti urti, pressioni o impatti per non danneggiare i componenti interni.

In caso di inutilizzo prolungato dell'apparecchio, si consiglia di rimuovere le batterie dal vano.

UTILIZZO DEL TELECOMANDO

Puntare il telecomando verso il sensore entro una distanza massima di 5 metri e con un'angolazione di 60°.



Nota:

La portata operativa può subire variazioni a seconda della luminosità presente nell'ambiente.

Assicurarsi che non vi siano fonti luminose intense dirette verso il sensore a infrarossi.

Rimuovere eventuali ostacoli presenti tra il telecomando e il sensore dell'apparecchio.

Evitare di azionare il telecomando contemporaneamente ad altre unità di controllo per differenti apparati.

CONNESSIONI DI BASE

● Assicurarsi che nessun cavo sia collegato all'unità principale prima di collegare la fonte di alimentazione.

● Leggere attentamente le istruzioni prima di collegare altri apparecchi.

COLLEGAMENTO ALLA PRESA DI CORRENTE DOMESTICA (AC)

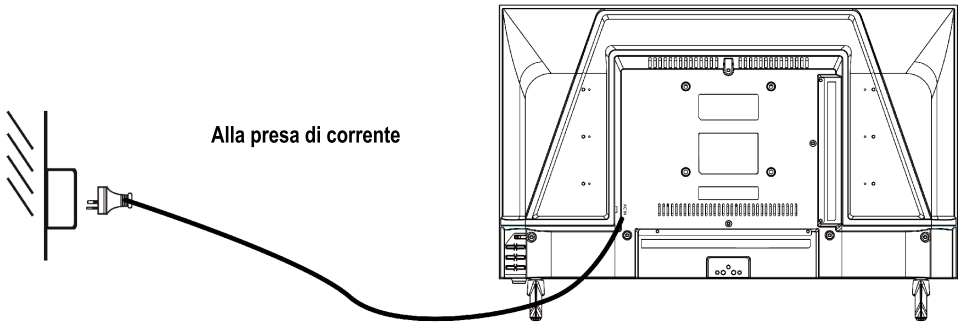

COLLEGAMENTO ALLA PRESA DI ALIMENTAZIONE 12/24V (DC)

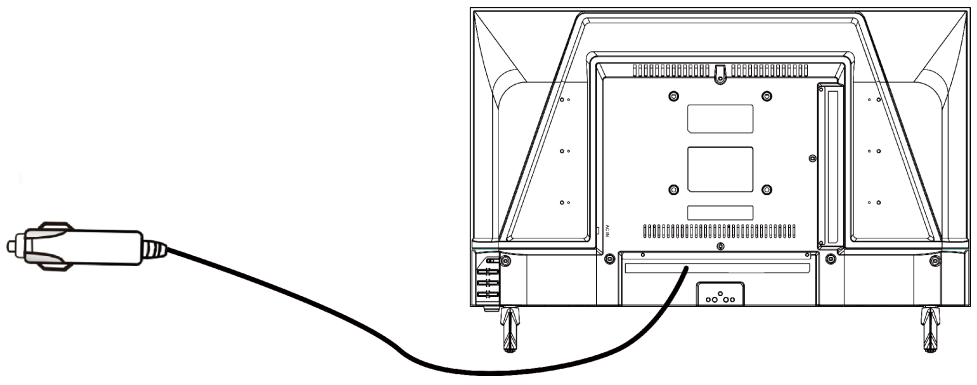

Collegare l'adattatore fornito nella presa accendisigari da 12/24V.

COLLEGARE UN’ANTENNA ESTERNA ALL’UNITA’

Installare un’antenna esterna tramite la presa antenna per una visione migliore.

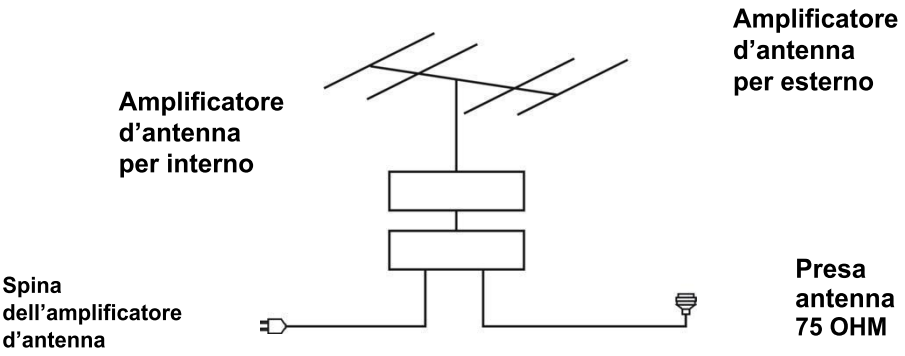

COLLEGAMENTO HDMI

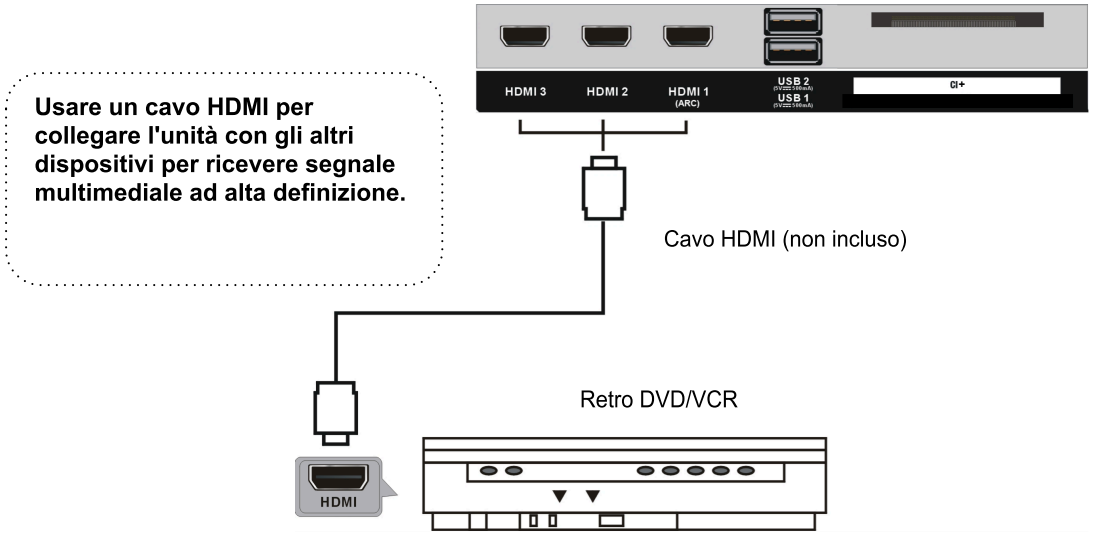

CONNESSIONE COMPOSITO AV (RCA)

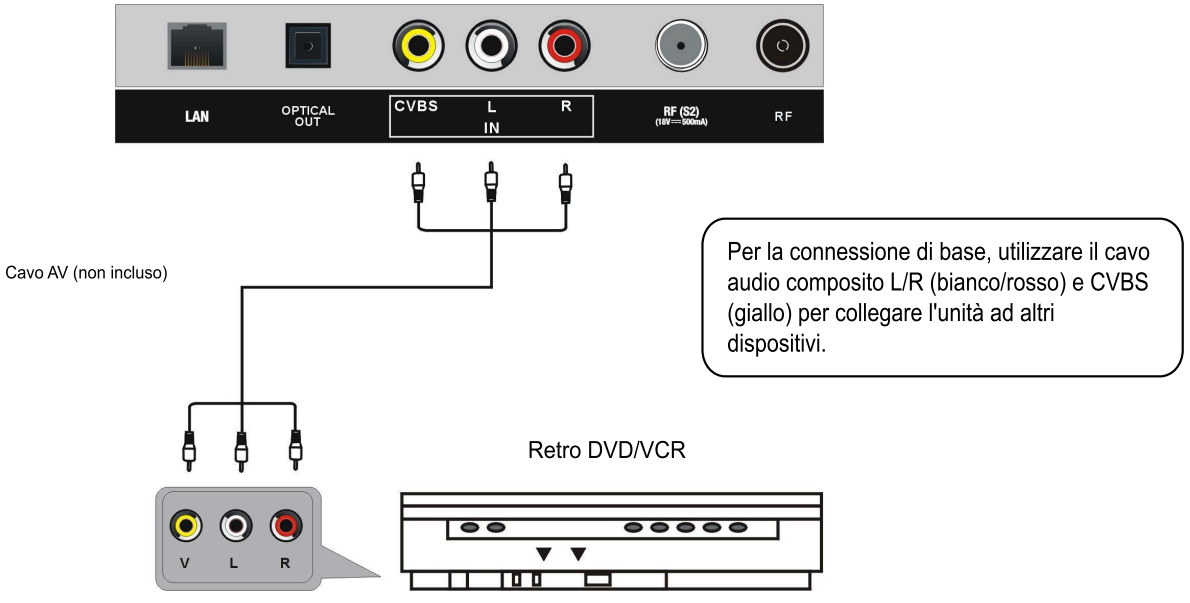

COLLEGAMENTO OTTICO

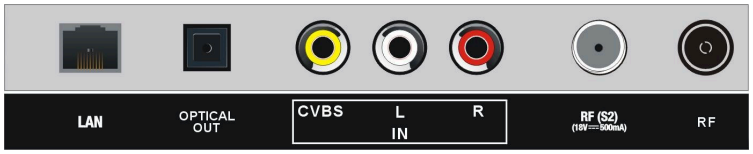

Utilizzare il cavo OTTICO (non incluso) per collegare l'unità all'amplificatore o altri dispositivi audio per l'uscita del segnale audio ottico.

COLLEGAMENTO USB

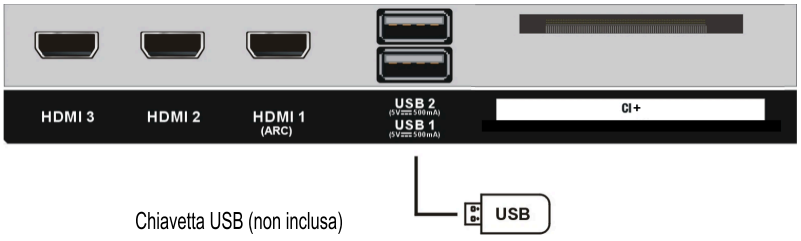

Per avviare la visione di contenuti multimediali, inserire una chiavetta USB nell'apposito ingresso USB.

INSERIMENTO SCHEDA COMMON INTERFACE



Inserire la CAM CI (Conditional Access Module), non inclusa, nell'apposita fessura.

CONNESSIONE LAN (LOCAL AREA NETWORK)

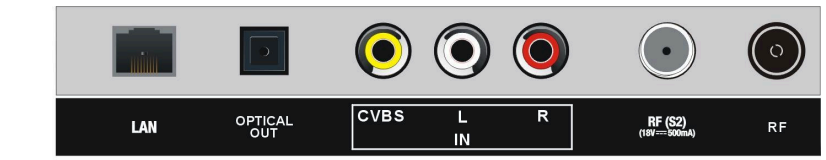



Utilizzare un cavo LAN (non incluso) per collegare la TV alla rete disponibile.

RIPRODUZIONE AUDIO SENZA FILI

Associare un dispositivo mobile al televisore per utilizzare gli altoparlanti integrati per l'uscita audio.

● Attivare il Bluetooth sull'hardware esterno e scegliere il TV dai dispositivi disponibili.
● Verrà stabilita la connessione tra le due unità.

Note:
Il televisore potrebbe non essere rilevabile durante la ricerca automatica dei canali o durante la configurazione di un altoparlante wireless.
Durante lo streaming audio da una sorgente associata, il televisore non può mantenere collegamenti simultanei con altre apparecchiature mobili.

Interfacciamento con altoparlanti o cuffie wireless

● Assicurarsi che l'apparecchiatura audio esterna sia in modalità di associazione.
● Premere il tasto ⚙ HOME e navigare in ⚙ Impostazioni — Audio — Uscita audio — Utilizza altoparlante wireless — Dispositivi Bluetooth.
● Identificare il nome del dispositivo appropriato dall'elenco e selezionare OK per finalizzare il collegamento. L'audio del televisore verrà ora trasmesso tramite la periferica Bluetooth.

AVVIO GUIDATO

Protocolli standard per la prima configurazione:

All'attivazione iniziale del dispositivo, individuare e convalidare l'idioma preferito per procedere con la configurazione assistita. **Nota:** l'interfaccia consente la navigazione verticale dell'elenco (verso l'alto e verso il basso) per consultare tutte le opzioni disponibili. **La convalida della lingua desiderata determinerà l'adattamento automatico dei parametri di sistema in base alla regione geografica di impiego.**
Avviare l'operazione premendo il tasto OK.

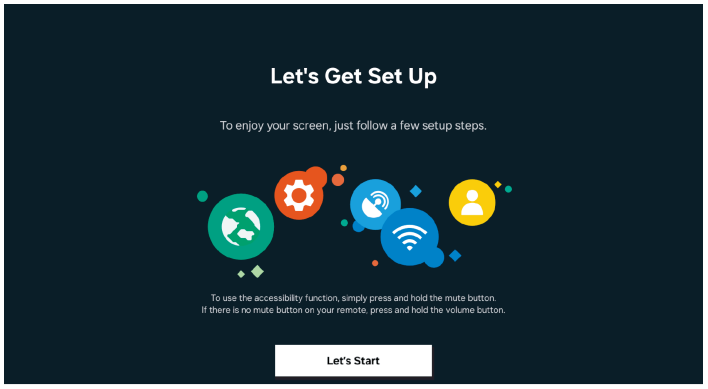

Individuare e convalidare la sorgente d'ingresso appropriata interfacciata con l'antenna o l'hardware esterno.

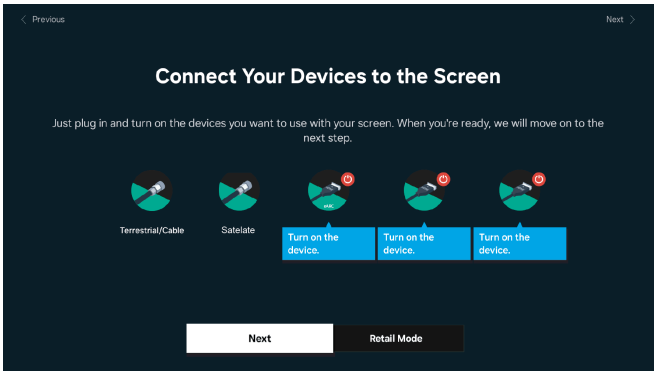

Accedere all’interfaccia di configurazione del segnale per avviare l’operazione. Identificare l’ingresso antenna corretto utilizzato per la ricezione delle trasmissioni e impostare ogni parametro al valore appropriato. Proseguire selezionando Successivo per far partire la ricerca automatica dei canali. **Nota:** qualora siano state configurate sia emittenti DVB-T che DVB-S, mantenere premuto il tasto **GUIDE** sull’unità di controllo e selezionare **ANTENNA** o **SATELLITE** all’interno del sottomenu laterale.

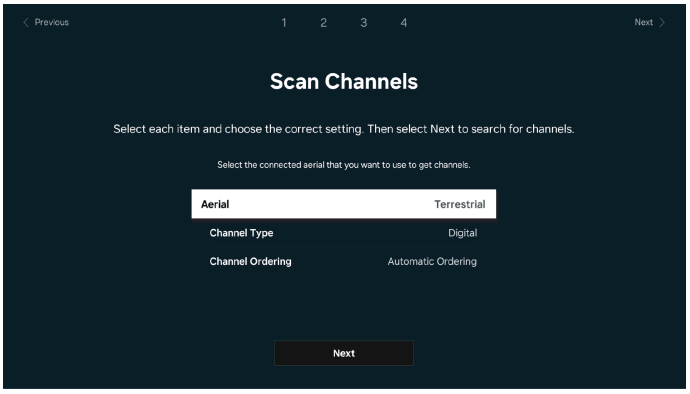

Accedere all’interfaccia di configurazione della rete e confermare tramite il tasto OK per visualizzare la schermata successiva.

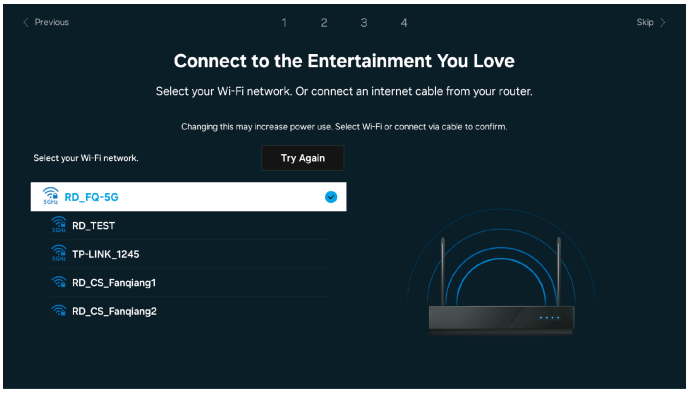

Premere il tasto OK per confermare l’accettazione di Termini e Condizioni e dell’Informativa sulla Privacy; successivamente, sarà possibile abilitare servizi addizionali selezionandoli singolarmente.

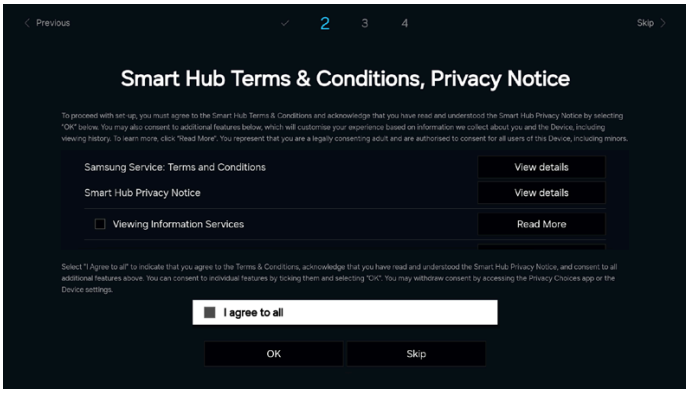

Selezionare per convalidare le credenziali dell'account Samsung oppure avanzare alla fase di configurazione successiva.

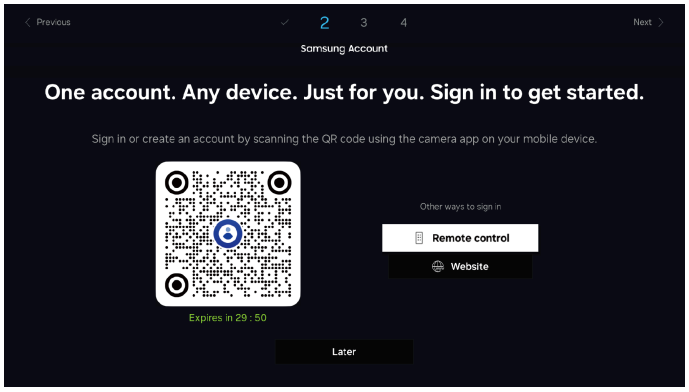

Individuare e confermare l'applicazione richiesta tramite l'elenco disponibile; in seguito, avvalersi di un apparato mobile o computer per la convalida dei dati d'accesso o la creazione di un account principale.

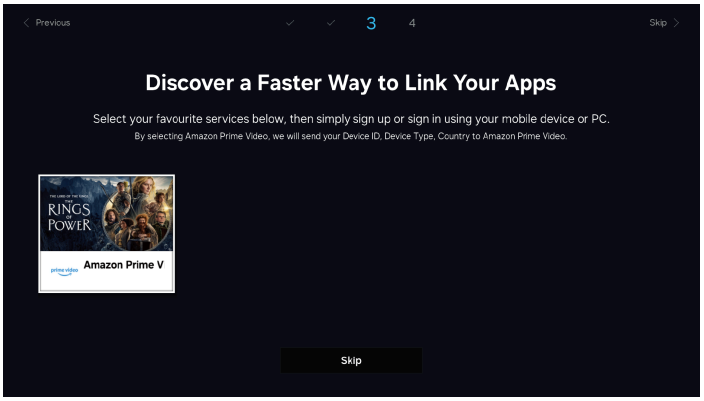

Accedere all'interfaccia di configurazione del segnale per avviare l'operazione. Identificare l'ingresso antenna corretto utilizzato per la ricezione delle trasmissioni e impostare ogni parametro al valore appropriato. Proseguire selezionando Avanti per far partire la ricerca automatica dei canali.

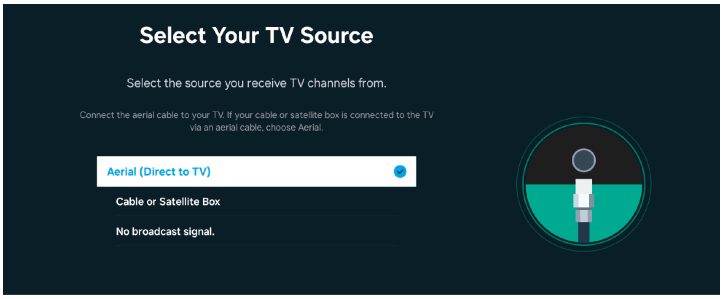

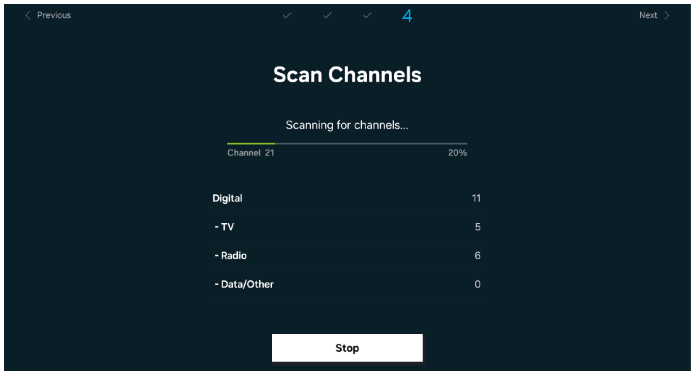

Accertarsi che il televisore sia impostato correttamente attenendosi alle indicazioni visualizzate prima di avanzare alla fase successiva.

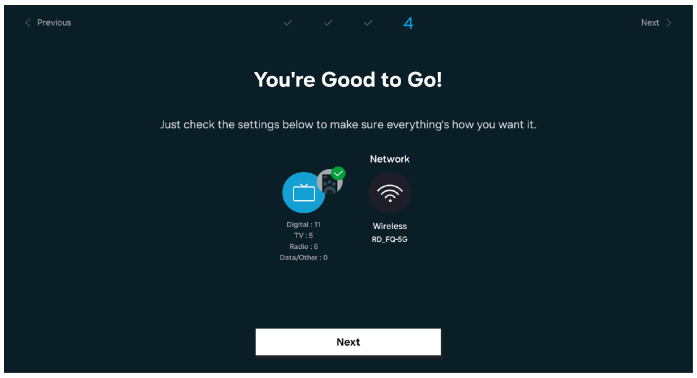

HOME DASHBOARD

Accertarsi di aver attivato il collegamento Wi-Fi o via cavo LAN tramite la procedura guidata iniziale o il menù impostazioni prima di fruire dei servizi Smart.
Azionare il tasto ⌂ HOME dell'unità di controllo per richiamare l'interfaccia principale dello Smart Hub.

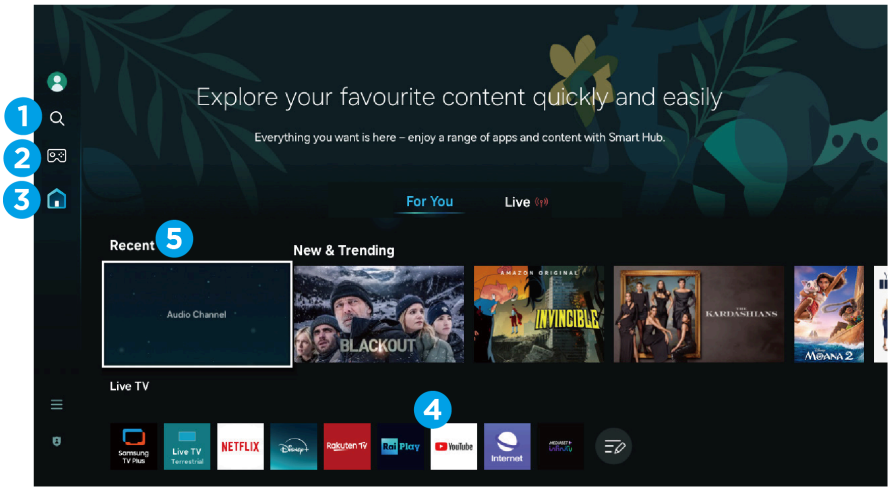

Nota: L'accessibilità di determinate applicazioni e servizi può variare in base alla regione di utilizzo.

1. Cerca contenuti disponibili.
2. Hub di gioco Samsung.
3. Dashboard principale.
4. App installate - Accesso rapido.
5. Visualizzati di recente

PRIVACY

Gestione delle Preferenze Privacy e Dati Personali

Premere SETTINGS sul telecomando e selezionare Generale e Privacy\Termini e Privacy tramite il tasto OK per visualizzare la schermata dedicata.
Esaminare e modificare le impostazioni relative al trattamento dei dati all'interno delle sezioni Termini e Condizioni e Informativa sulla Privacy. Tramite il Centro Privacy è possibile consultare i dettagli analitici sulle modalità d'impiego delle informazioni per l'operatività dell'hardware e la salvaguardia della sfera privata.

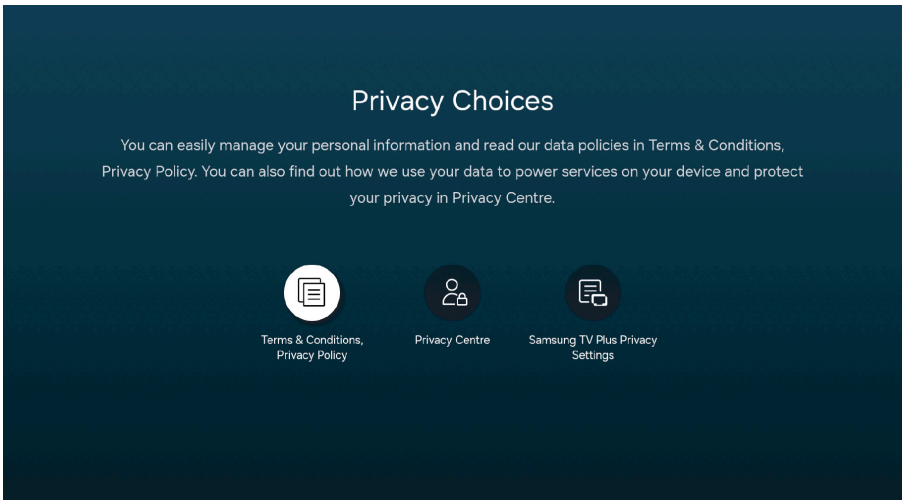

RICERCA

Ricerca dei contenuti tramite l'apposita utility

Selezionare l'opzione Cerca nella Home e premere il tasto OK per accedere alla schermata di ricerca.
Tramite l'interfaccia è possibile reperire titoli multimediali o applicazioni software. (**Nota:** per fruire di tale servizio è necessaria una connessione internet attiva.)

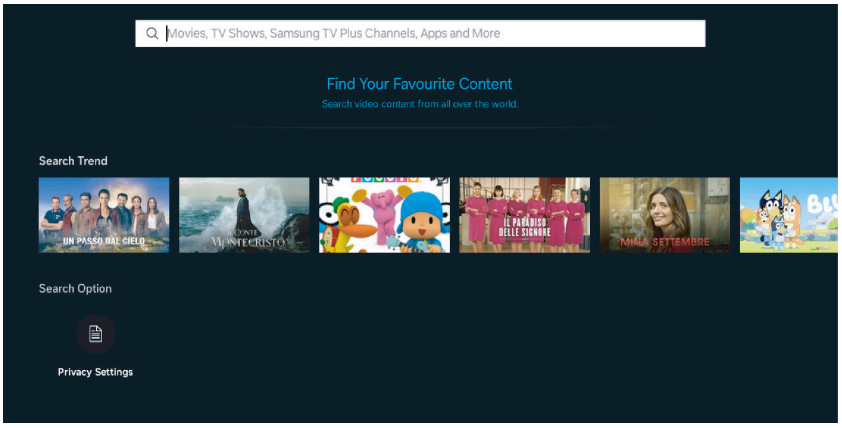

MULTIMEDIA

COLLEGAMENTO USB

Per avviare la visione di contenuti multimediali, connettere una chiavetta USB nell'apposito ingresso USB, l'applicativo per la gestione dei contenuti si avvierà in automatico.
In alternativa, accedere alla schermata principale e individuare la voce Dispositivi Connessi dopo aver premuto il tasto SOURCE sul telecomando.



SORGENTE

Azionare il tasto **SOURCE** dell'unità di controllo e navigare in Dispositivi Connessi, convalidando la scelta tramite la pressione del tasto **OK**. Tale utility consente la gestione e l'identificazione delle diverse periferiche hardware interfacciate con l'apparecchio.

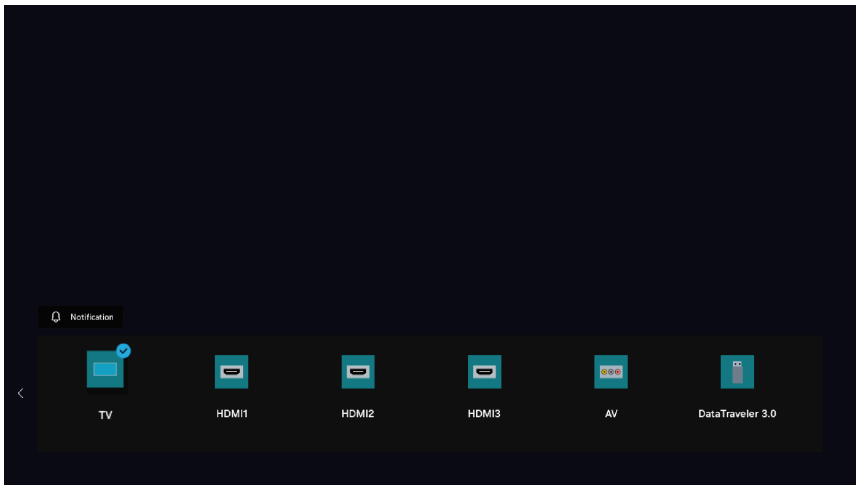

MENU IMPOSTAZIONI

L'apparecchio dispone di molteplici sottomenu di configurazione. Una volta impostati, i parametri della prima installazione rimangono memorizzati fino a nuova modifica, garantendo che l'unità operi costantemente secondo le preferenze stabilite.
Nota: le illustrazioni riportate nel presente libretto sono fornite a titolo puramente indicativo; l'interfaccia effettiva potrebbe variare in seguito ad aggiornamenti software.

1. Immagine

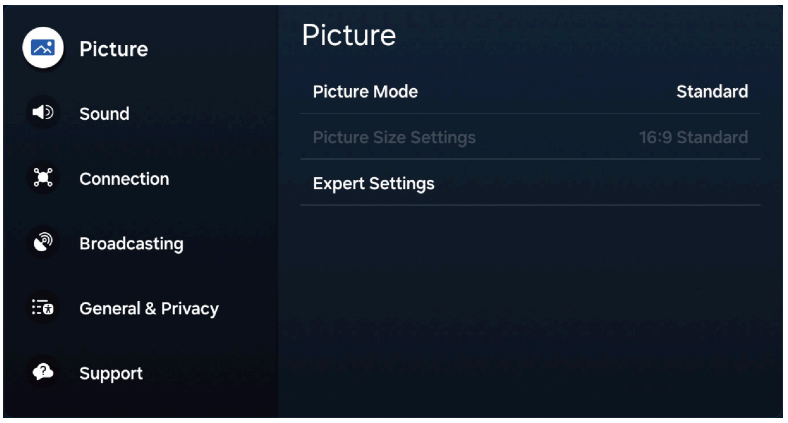

1.1 Modalità Immagine

Dinamica: Ottimizza la resa visiva incrementando i livelli di brillantezza, saturazione cromatica e nitidezza.
Standard: Riproduce i contenuti video con parametri bilanciati di contrasto, luminosità e definizione.
Film: Regola l'emissione dello schermo per un'esperienza di visione tipica del cinema.

1.2 Impostazione Dimensioni Immagine

Questo menù contiene tutte le impostazioni per regolare le dimensioni dell'immagine.

1.3 Impostazioni avanzate

Intervenire sulle impostazioni per personalizzare la qualità dell'immagine.

2. Audio

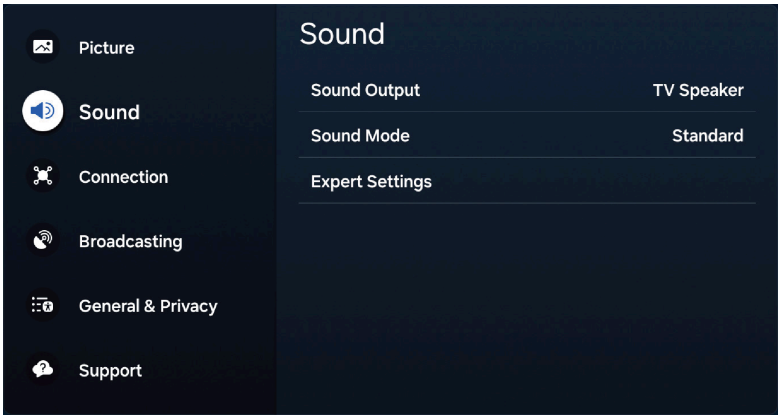

2.1 Uscita Audio

Scegliere tra l'impiego dei diffusori interni dell'apparecchio o di apparati esterni per la diffusione sonora.
Nota: selezionando una periferica esterna come sorgente principale, gli altoparlanti del televisore verranno disattivati.

2.2 Modalità Audio

Individuare il profilo acustico più idoneo alla tipologia di ascolto tra le opzioni Standard, Ottimizzata o Amplificata.

2.3 Impostazioni Avanzate

Intervenire sui parametri avanzati per una gestione tecnica e personalizzata del comparto audio.

3. Connessioni

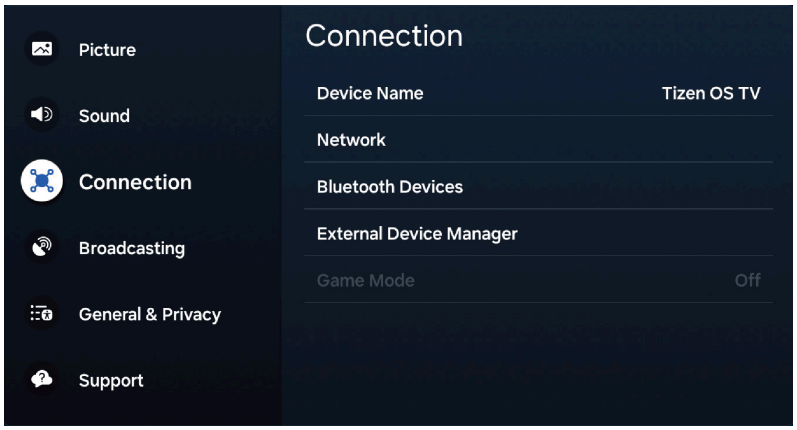

3.1 Nome dispositivo
Consente di variare il nome assegnato al televisore. Tale denominazione risulterà visibile agli apparati mobili e ai computer interfacciati tramite la rete locale.

3.2 Rete
Stabilire e gestire i parametri relativi alla connessione di rete dell'apparecchio.

3.3 Dispositivi Bluetooth
Consente di abbinare diffusori acustici senza fili, controller di gioco o unità di navigazione direttamente al televisore.

3.4 Gestione Dispositivi Esterni
Supervisionare e regolare le impostazioni delle varie apparecchiature collegate all'unità principale.

3.5 Modalità Gioco
Questa specifica funzione risulta accessibile esclusivamente in presenza di una sorgente di segnale esterna attiva.

4. Trasmissione

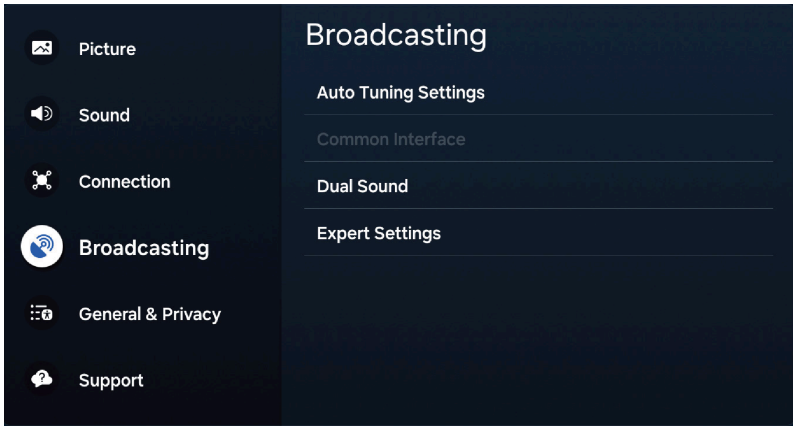

4.1 Sintonizzazione Automatica
Gestire e regolare i parametri relativi alla ricerca automatica dei canali.

4.2 Interfaccia Comune
Visualizzare i dettagli e il menù informativo relativo al modulo CI+ inserito.

4.3 Doppio Audio
Configurare le preferenze sonore per trasmissioni in formato stereofonico o bilingue.

4.4 Impostazioni Avanzate
Intervenire sulle configurazioni avanzate per la gestione tecnica della ricezione.

5. Generale e Privacy

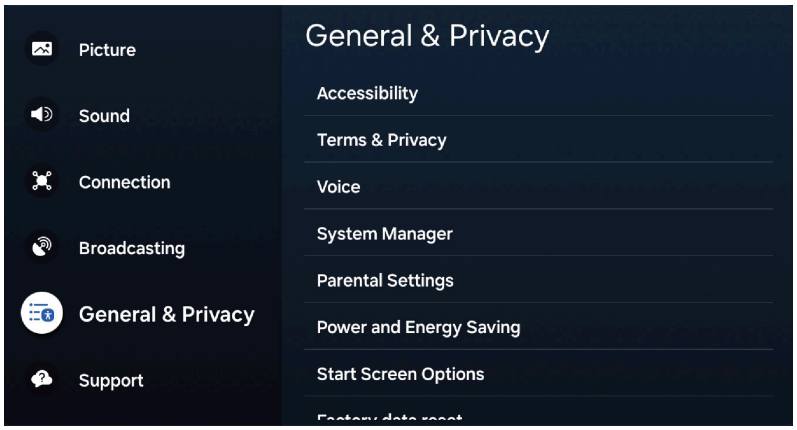

5.1 Accessibilità
Modificare i parametri di accessibilità specializzati per assistere gli utenti con difficoltà uditive o visive.

5.2 Termini e Privacy
Stabilire e gestire le configurazioni della privacy per lo Smart Hub e i servizi digitali associati.

5.3 Voce
Configurare l'assistente di riconoscimento vocale Bixby per facilitare il controllo dell'hardware.

5.4 Gestione Sistema
Gestire le operazioni generali del televisore e adattare le preferenze di sistema all'ambiente specifico.

5.5 Impostazioni familiari
Supervisionare e regolare i protocolli di blocco restrittivi per la gestione dei contenuti.

5.6 Risparmio energetico
Ottimizzare l'utilizzo dell'energia e modificare le preferenze di risparmio energetico per ridurre al minimo il consumo elettrico.

5.7 Opzioni Schermata Start
Designare l'interfaccia predefinita visualizzata all'attivazione del dispositivo.

5.8 Ripristino dati di fabbrica
Effettuare il ripristino di tutti i parametri del televisore ai valori originali stabiliti dal produttore.

6. Supporto

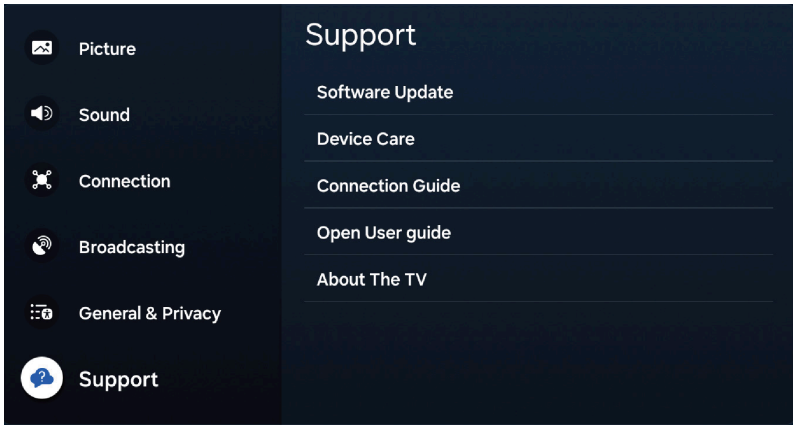

6.1 Aggiornamento software
Visualizzare la versione del software del televisore ed effettuare l'aggiornamento, se necessario.

6.2 Manutenzione dispositivo
Ottimizzare e diagnosticare le condizioni del televisore. È possibile controllare e pulire lo spazio di archiviazione, diagnosticare problemi o richiedere assistenza tecnica.

6.3 Guida alla connessione
Informazioni su come collegare diversi dispositivi al televisore.

6.4 Guida Utente
Guida elettronica utente del televisore.

6.5 Informazioni sul televisore
Visualizzare le informazioni di contatto e le specifiche del televisore che potrebbero essere necessarie per l'assistenza.

CONTROL MODE (HOTEL MODE)

Procedura per l'attivazione del Control Mode (ex Hotel Mode)

- Premere in successione sul telecomando il tasto **MUTE** seguito dai numeri 1, 1, 9 e . per richiamare l'interfaccia di configurazione.
- Individuare la voce Control Mode e premere ; in seguito, agire sui tasti direzionali [◀] [▶] per abilitare o disattivare tale funzionalità.

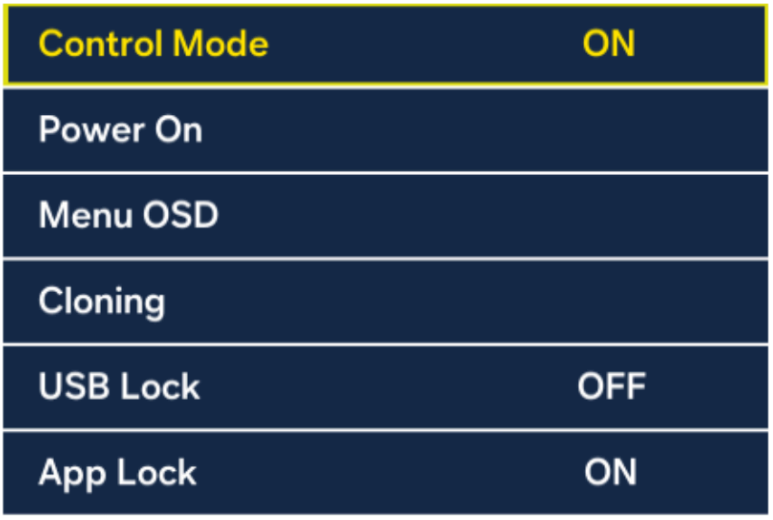

· **Power On**
Tramite questa schermata è possibile definire le modalità di accensione, la stazione televisiva iniziale, le soglie massime per il volume e la sorgente d'ingresso predefinita per l'avvio.

· Menu OSD

Avvalersi di questa sezione per inibire le modifiche alle Impostazioni Video, salvaguardando i valori grafici, o al sotto menu Sintonia Canali per preservare la lista programmi; inoltre, è possibile regolare o disattivare l'operatività dei tasti fisici presenti sull'unità.

· Cloning

Avvalersi di questa sezione per trasferire i parametri del televisore su un'unità USB esterna o per importare le configurazioni precedentemente salvate.

Abilitare la funzione di Inizializzazione Automatica per garantire il ripristino delle preferenze stabilite durante l'operatività del Control Mode.

· USB Lock

Blocca il montaggio di dispositivi di memoria di massa (chiavette USB, Hard Disk esterni).

• OFF: Dispositivi di archiviazione abilitati.

• ON: Dispositivi di archiviazione disabilitati. Gli utenti non potranno accedere ai file multimediali.

Nota: Altri dispositivi USB non di memoria (controller da gioco, cuffie, tastiere, mouse) continuano a funzionare

normalmente. Durante la clonazione il blocco USB viene temporaneamente sospeso.

· App Lock

Consente di limitare l'accesso allo store delle applicazioni per impedire l'installazione o la rimozione di app.

• OFF: App Store accessibile.

• ON: App Store non accessibile. Nello specifico: la scheda "Apps"; viene nascosta dalla Home, l'icona "Cerca" nel pannello sinistro viene rimossa e la funzione di modifica della riga App viene disabilitata.

Nota:

Per disabilitare il Control Mode, spegnere l'apparecchio ed effettuare un riavvio.

MANUTENZIONE

- Assicurarsi di premere il tasto STANDBY per mettere il televisore in modalità standby e scollegare la spina di alimentazione prima di eseguire la manutenzione.
- Pulire il televisore con un panno morbido e asciutto.
- Se la superficie è estremamente sporca, pulirla con un panno imbevuto di una debole soluzione di acqua e sapone e ben strizzato, quindi ripassare con un panno asciutto.
- Non usare alcol, benzene, diluenti, liquidi detergenti o altri prodotti chimici.
- Non usare aria compressa per rimuovere la polvere.

MONTAGGIO A PARETE

- Contattare un installatore professionista per l'installazione a muro del prodotto. Non siamo responsabili in caso di qualsiasi danno alla TV o alle persone se l'installazione viene eseguita autonomamente.
- Non effettuare l'installazione a muro mentre il TV è acceso, pericolo di scossa
- elettrica.
- Utilizzare viti M4*6mm (4 pezzi) standard (non incluse).

RETRO DEL TELEVISORE

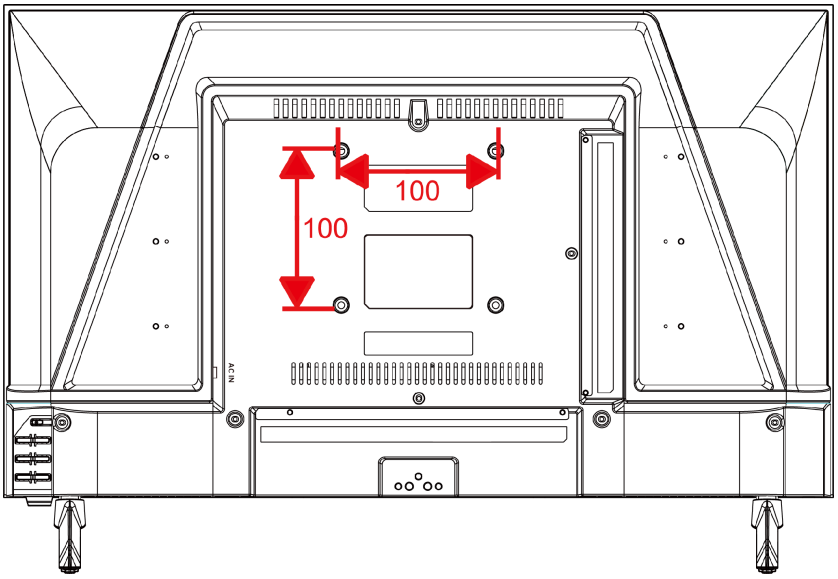

INSTALLAZIONE BASE DI SUPPORTO

Il televisore viene fornito con la base di supporto e il display separati.
Si prega di effettuare il montaggio della base di supporto seguendo le istruzioni riportate di seguito.

Fase 1
Posizionare il televisore rivolto verso il basso, evitando che il pannello venga danneggiato.
Fase 2
Allineare le basi di appoggio nella corretta posizione, come in figura (2).
Fase 3
Avvitare le viti in dotazione con un cacciavite (3).
Fase 4
Aspetto della TV al termine dell'installazione del supporto (4).

NOTA:

- Staccare la presa di alimentazione prima dell'installazione/disinstallazione delle basi di appoggio.
- Per evitare eventuali danni al televisore, sarebbe opportuno avere un aiuto durante l'installazione o la rimozione del supporto TV.

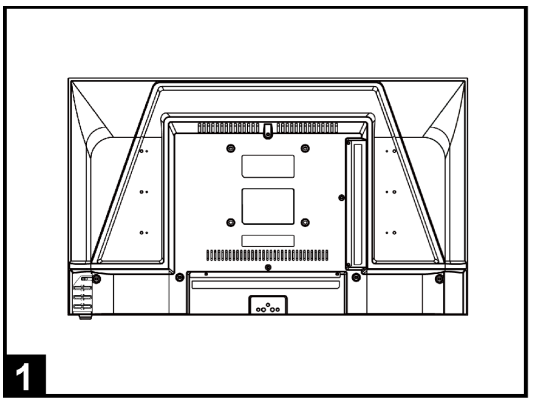

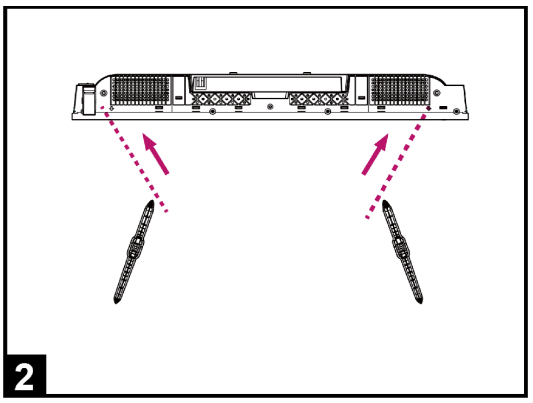

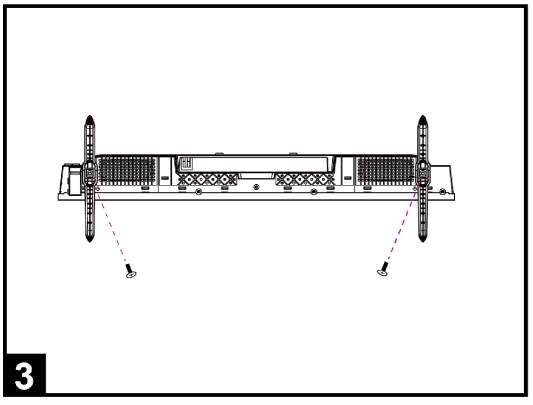

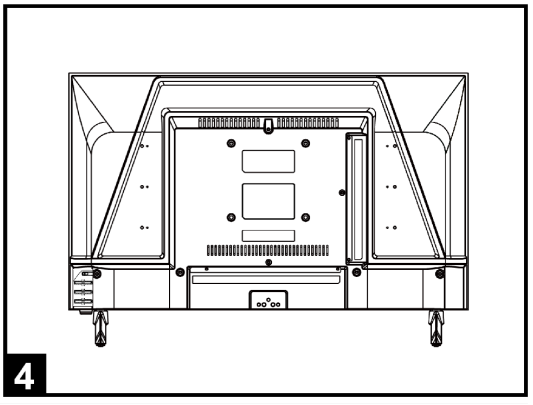

SPECIFICHE

Parametri pannello:
Schermo HD da 24” con formato Widescreen 16:9
Risoluzione HD Ready (1366 x 768 pixel)
Sistema di Retroilluminazione DIRECT LED Integrato
Livello di Luminosità: 180 cd/m²
Rapporto di Contrasto Statico 1200:1
Tempo di risposta dei Pixel: 14 ms.

Sistemi di Ricezione:
Sintonizzatore Analogico PAL Integrato
Sintonizzatori HD per DVB-T/T2/C e Satellitare DVB-S/S2
Utility per Scansione Automatica delle Trasmissioni
Supporto Ordinamento Canali Logici (LCN solo per DVB-T)
Funzionalità Guida Elettronica ai Programmi (EPG)

Multimedialità USB
Formati Multimediali Compatibili:
Video: MP4 / MPG / MPEG / MKV (Max 1080p H.264/HEVC)
Immagini: JPG / BMP / PNG / GIF
Audio: MP3 / AAC / WAV

Connettività di Interfaccia
Hub Terminali: HDMI x 3 (ARC su HDMI 1) / AV (RCA) / RJ45 / Slot CI+
Ingresso Antenna Terrestre 75 Ohm (DTV/ATV)
Ingresso Antenna Satellitare LNB (DVB-S2)

Parametri Ingressi Video
Supporto Risoluzioni HDMI: 480i / 480p / 720p / 1080i

Spettro Rete Wireless (Wi-Fi)
Banda 2400 - 2497 MHz
Banda 5150 - 5350 MHz
Banda 5470 - 5825 MHz

Massima Potenza di Trasmissione Wireless
Intervallo 2.4GHz: 17 dBm(±2dB)
Intervallo 5 GHz: 15 dBm(±2dB)

Doppio sistema di alimentazione: AC 100/240V (50/60Hz) - DC 12/24V
Gamma temperatura operativa: da 5°C a 35°C
Adattatore da auto presa accendisigari (in dotazione)
Dimensioni prodotto: 53,7 (L) x 32 (A) x 6,5 (P) cm
Dimensione con piedistallo: 53,7 (L) x 36,9 (A) x 17,2 (P) cm
Peso: 2,2 Kg

Le specifiche sono soggette a modifiche senza preavviso.

Eco Contributo RAEE assolto ove dovuto - N. Iscrizione IT08020000001647
Eco Contributo PILE assolto ove dovuto - N. Iscrizione IT19070P00005533

RISOLUZIONE DEI PROBLEMI

Controllare i seguenti punti prima di presupporre malfunzionamenti di questa unità:

Problema	Soluzione
Spia di alimentazione spenta	Inserire cavo di alimentazione nella presa di corrente.
Nessuna immagine.	Assicurarsi che l'apparecchio sia collegato correttamente.
● Nessun suono. ● Suono distorto.	●Assicurarsi che l'apparecchio sia collegato correttamente. ● Assicurarsi che le impostazioni di ingresso per il sistema TV e stereo siano corrette. ●Regolare il volume ad un livello adeguato premendo VOL + / VOL-.
Nessuna operazione può essere eseguita con il telecomando.	●Verificare che le batterie siano installate con la polarità corretta. ●Le batterie sono scariche: sostituite con batterie nuove. ●Puntare il telecomando verso il sensore del telecomando e riprovare. ●Azionare il telecomando a una distanza di non più di 6 metri dal sensore telecomando. ●Rimuovere gli ostacoli tra il telecomando e il sensore del telecomando.
Nessuna operazione dei tasti (dall'unità principale e / o dal telecomando) è efficace.	Scollegare l'alimentatore e ricollegarlo. (La TV potrebbe non funzionare correttamente a causa di fulmini, elettricità statica o altri fattori.)
Immagine mediocre o nessuna immagine.	●Regolare l'antenna o utilizzare un'antenna esterna. ●Posizionare l'unità vicino a una finestra (se all'interno di un edificio). ●Spostare l'unità lontano da prodotti che possono essere causa di interferenze. ● Risintonizzare i canali. ● Ripristinare le impostazioni di fabbrica.
Suono scarso o nessun suono.	●Controllare le impostazioni audio. ●Premere il tasto MUTE sul telecomando per annullare la funzione Mute. ●Scollegare le cuffie.
Rumore o altra interferenza.	Apparecchiature elettroniche vicino all'unità possono essere causa di interferenza. Riposizionare l'unità o spostare l'apparecchiatura che causa interferenza.





Uso interno

Simbolo RAEE (Rifiuti di Apparecchiature Elettriche ed Elettroniche)

Classe di efficienza VI (Livello 6)

Apparecchio elettrico di classe II

INFORMAZIONE AGLI UTENTI DI APPARECCHIATURE DOMESTICHE



Ai sensi dell'art. 25 Comma 1 del Decreto Legislativo 14 Marzo 2014, n. 49 "Attuazione delle Direttive 2011/65/UE e 2012/19/UE relative alla riduzione dell'uso di sostanze pericolose nelle apparecchiature elettriche ed elettroniche, nonché allo smaltimento dei rifiuti".

Il simbolo del cassonetto barrato riportato sull'apparecchiatura o sulla sua confezione indica che il prodotto alla fine della propria vita utile deve essere raccolto separatamente dagli altri rifiuti. L'utente dovrà, pertanto, conferire l'apparecchiatura giunta a fine vita agli idonei centri di raccolta differenziata dei rifiuti elettronici ed elettrotecnici, oppure riconsegnarla al rivenditore al momento dell'acquisto di una nuova apparecchiatura di tipo equivalente, in ragione di uno a uno.

L'adeguata raccolta differenziata per l'avvio successivo dell'apparecchiatura dismessa al riciclaggio, al trattamento e allo smaltimento ambientale compatibile contribuisce ad evitare possibili effetti negativi sull'ambiente e sulla salute e favorisce il reimpiego e/o riciclo dei materiali di cui è composta l'apparecchiatura.

Lo smaltimento abusivo del prodotto da parte dell'utente comporta l'applicazione delle sanzioni di cui alla corrente normativa di legge.

Eventuali pile o batterie ricaricabili contenute nel dispositivo devono essere smaltite separatamente negli appositi raccoglitori preposti alla raccolta delle pile esaurite.

Smaltimento batterie
Lo smaltimento delle batterie consumate deve avvenire presso gli appositi centri di raccolta differenziata o in base alle regolamentazioni locali. Batterie conformi alla direttiva 2013/56/EC.



CONDIZIONI GENERALI DI GARANZIA PER I PRODOTTI DELLA
New MAJESTIC S.p.A.

Gentile Cliente, La ringraziamo per il Suo acquisto e Le ricordiamo che il prodotto risponde alle normative vigenti in fatto di costruzione e di sicurezza.
Nel caso si dovessero riscontrare anomalie o difetti del prodotto, la New Majestic S.p.A. offre una Garanzia convenzionale soggetta alle condizioni qui riportate (precisando che la Garanzia convenzionale lascia impregiudicati i diritti del consumatore di cui al D.lg. n.206 del 06/09/2005). Per Garanzia si intende esclusivamente la riparazione o la sostituzione gratuita dei singoli componenti o dell'intero bene riconosciuti difettosi nella fabbricazione.
Il periodo di Garanzia non verrà rinnovato o prolungato a seguito di successiva rivendita, riparazione o sostituzione del prodotto stesso.
Le parti riparate, sostituite o il cambio totale del prodotto saranno garantiti per un periodo di **60 giorni** a partire dalla data della riparazione o della sostituzione e naturalmente per la restante durata della Garanzia stessa.
La Garanzia ha validità a partire dalla data comprovata da un documento fiscale valido (scontrino fiscale oppure fattura d'acquisto) per un periodo di **24 mesi** in caso di acquisto con scontrino fiscale e **12 mesi** in caso di acquisto con fattura fiscale (partita iva).
Ci sono dei beni che per le loro normali caratteristiche sono deperibili nel tempo oppure soggetti a consumo e usura derivanti dall'utilizzo, pertanto, per gli accessori inclusi nella confezione di vendita la Garanzia ha validità di **12 mesi**.
Un accumulatore ricaricabile si ritiene difettoso e sostituibile in Garanzia **12 mesi** solo quando risulta interrotto, ossia non eroga più energia e la tensione ai suoi capi è di Zero Volt. Nel caso in cui la capacità di erogare energia risultasse ridotta rispetto al prodotto nuovo (trattasi di consumo/usura) il periodo di Garanzia sarà di **6 mesi**.

Non sono coperti da Garanzia:

- Il deterioramento dovuto ad usura delle parti estetiche e di tutte le componenti che dovessero risultare difettose a causa di negligenza o trascuratezza nell'uso, di errata manutenzione ovvero di circostanze che non possano ricondursi a difetti di fabbricazione dell'apparecchio.
- I manuali d'uso, i software di terzi, le configurazioni, le applicazioni o i dati scaricati dal cliente.
- I difetti causati da un uso improprio del prodotto (cadute, pressioni, deformazioni o uso di oggetti appuntiti).
- Apertura, modifica o riparazione del prodotto da parte di soggetti diversi dal Centro Assistenza Autorizzato.
- I numeri di serie, la data di produzione, il codice a barre o il codice IMEI * che risultano essere cancellati, alterati o illeggibili.

Per interventi in Garanzia si prega di rivolgersi presso uno dei Centri Assistenza Autorizzati
della New Majestic S.p.A., la cui lista completa è consultabile sul sito www.newmajestic.com, oppure presso il punto vendita dove è stato acquistato il prodotto, consegnando il tagliando di Garanzia debitamente compilato ed allegando lo scontrino fiscale relativo l'acquisto.

ATTENZIONE:

È opportuno conservare integri sia l'imballo che tutti gli accessori in esso contenuti, poiché in caso di invio al laboratorio tecnico è meglio utilizzare la confezione originale con tutti i suoi accessori.

New Majestic S.p.A.

* IL CODICE IMEI È PER SMARTPHONE, TELEFONI & TABLET 3G/4G

Dichiarazione di Conformità UE

Nome del fabbricante:	New MAJESTIC S.p.A.
Indirizzo postale:	Via Rossi Martini, 41
CAP e Città:	26013, Crema (CR) - Italia
Telefono:	+39 0373 / 31415
Indirizzo posta elettronica:	info@newmajestic.com
Persona autorizzata alla compilazione del fascicolo tecnico:	Lacchinelli Dean – Via Rossi Martini, 41 26013 Crema (CR) – Italia

La presente dichiarazione di conformità è rilasciata sotto la responsabilità esclusiva del fabbricante.

Apparecchio modello:	Mod. **FL324TK V3**
Tipo prodotto:	**TV**

Il fabbricante, New Majestic S.p.A., dichiara che il tipo **TV Mod. FL324TK V3** è conforme alla direttiva:

2014/53/UE – Direttiva RED

Il testo completo della Dichiarazione di Conformità UE è disponibile al seguente indirizzo: **www.newmajestic.com**

Crema 14/09/26

DATA PRODUZIONE: 10/26 **26**

New MAJESTIC S.p.A.

Scheda informativa del prodotto

REGOLAMENTO DELEGATO (UE) 2019/2013 DELLA COMMISSIONE per quanto riguarda l'etichettatura energetica dei display elettronici

	Parametro	Parametro o valore e precisione	Unità
1.	Nome o marchio del fornitore.	Majestic	
	Indirizzo del fornitore.	New Majestic S.p.A., Via Rossi Martini 41, 26013 Crema CR, IT	
2.	Identificativo del modello	FL324TK V3	
3.	Classe di efficienza energetica per la gamma dinamica standard (SDR)	E	
4.	Potenza assorbita in modo acceso in SDR	17,0	W
5.	Classe di efficienza energetica per la gamma dinamica ampia (HDR)	n.a.	
6.	Potenza assorbita in modo acceso in HDR, se pertinente	n.a.	W
7.	Potenza assorbita in modo spento, se applicabile	0,0	W
8.	Potenza assorbita in modo stand-by, se applicabile	0,2	W
9.	Potenza assorbita in modo stand-by in rete, se applicabile	0,7	W
10.	Tipo di display elettronico	Televisore	
11.	Rapporto dimensioni	16 : 9	
12.	Risoluzione dello schermo	1 366 x 768	pixels
13.	Diagonale dello schermo	60,0	cm
14.	Diagonale dello schermo	23	pollici
15.	Superficie visibile dello schermo	15,2	dm^2
16.	Tecnologia del pannello	LED LCD	
17.	Controllo automatico della luminosità (ABC) disponibile	No	
18.	Sensore di riconoscimento vocale disponibile	No	
19.	Sensore di rilevamento di presenza disponibile	No	
20.	Tasso di frequenza di aggiornamento dell'immagine (predefinito)	60	Hz
21.	Disponibilità minima garantita degli aggiornamenti di software e firmware (dalla data di fine immissione sul mercato)	8	Anni
22.	Disponibilità minima garantita dei pezzi di ricambio (dalla data di fine immissione sul mercato)	7	Anni
23.	Assistenza tecnica minima garantita per il prodotto	7	Anni
	Durata minima della garanzia generale offerta dal fornitore	2	Anni
24.	Tipo di alimentatore	Interno	
25.	Alimentatore esterno (non standardizzato e incluso nell'imballaggio del prodotto)		
	i -		

	ii	Tensione d'ingresso	-	V
	iii	Tensione di uscita	-	V
26.	Alimentatore esterno standardizzato (o alimentatore esterno adatto se non incluso nell'imballaggio del prodotto)			
	i	-		
	ii	Tensione di uscita necessaria	-	V
	iii	Intensità di corrente necessaria (minima)	-	A
	iv	Frequenza di corrente necessaria	-	Hz

Numero di registrazione EPREL: 2796082

Modello immesso sul mercato dell'Unione da 20/11/2026.

https://eprel.ec.europa.eu/qr/2796082

Fornitore: New Majestic spa (Importatore) **Sito web:**

Servizio di assistenza alla clientela:

Nome: New Majestic S.p.A. **Sito web:** www.newmajestic.com

E-mail: info@newmajestic.com **Telefono:** +39037331415

Indirizzo:
Via Rossi Martini 41
26013 Crema
Italia

ENERG

Majestic FL324TK V3

A
B
C
D
E
F
G

E

17 kWh/1000h

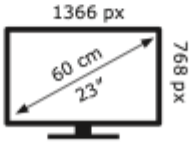

2019/2013