MAJESTIC
New Majestic S.p.A. – via Rossi Martini 41, 26013 Crema (CR) – ITALY
Tel: +39 0373 31415 Email: info@newmajestic.com Web: www.newmajestic.com

IT

LENNY



MADE IN CHINA

AVVERTENZE PER LA SICUREZZA

Per garantire un utilizzo sicuro e ottenere le migliori prestazioni dal prodotto, leggere attentamente il presente manuale prima dell'uso e conservarlo per future consultazioni.

ATTENZIONE: PER RIDURRE IL RISCHIO DI SCOSSE ELETTRICHE, NON SMONTARE L'APPARECCHIO. ALL'INTERNO NON SONO PRESENTI PARTI RIPARABILI DALL'UTENTE. PER QUALSIASI INTERVENTO RIVOLGERSI ESCLUSIVAMENTE A PERSONALE TECNICO QUALIFICATO.

Per ridurre il rischio di incendio, scosse elettriche o danni al prodotto, non esporre l'apparecchio a pioggia, acqua, umidità eccessiva o altre fonti di liquidi.



Questo simbolo avverte che prima di utilizzare l'unità bisogna leggere attentamente il libretto di istruzioni.

AVVERTENZE GENERALI

- Utilizzare il prodotto esclusivamente per gli scopi previsti dal costruttore.
- Conservare il prodotto e gli accessori fuori dalla portata di bambini, persone non autosufficienti e animali domestici.
- L'utilizzo del prodotto da parte di persone con ridotte capacità fisiche, sensoriali o mentali, oppure prive di adeguata esperienza e conoscenza, deve avvenire sotto appropriata supervisione o dopo aver ricevuto istruzioni sull'utilizzo sicuro dell'apparecchio.
- Non utilizzare il prodotto se presenta danni visibili, se è stato fatto cadere, esposto a liquidi o se si sospetta un malfunzionamento.
- Non tentare di aprire, modificare, riparare o manomettere il prodotto. Eventuali interventi non autorizzati possono compromettere la sicurezza dell'apparecchio e invalidare la garanzia.
- In caso di guasto o malfunzionamento, interrompere immediatamente l'utilizzo e rivolgersi a un centro di assistenza autorizzato.
- Utilizzare esclusivamente accessori e cavi raccomandati dal produttore.
- Non inserire oggetti nelle aperture del prodotto.
- Non appoggiare sul prodotto oggetti contenenti liquidi, quali bicchieri, bottiglie o vasi.
- Non collocare sul prodotto sorgenti di fiamma libera, quali candele accese.
- Non utilizzare il prodotto con mani bagnate.
- Non immergere il prodotto in acqua o altri liquidi.
- Non esporre il prodotto a gocciolamenti o spruzzi d'acqua.
- Non utilizzare il prodotto in atmosfere potenzialmente esplosive o in presenza di gas infiammabili.

INSTALLAZIONE E UTILIZZO

- Posizionare il prodotto su una superficie stabile, piana e resistente.
- Assicurarsi che le aperture di ventilazione non siano ostruite durante l'utilizzo.
- Mantenere una distanza adeguata tra il prodotto e pareti, tende, tessuti o altri materiali che potrebbero ostacolare la ventilazione.
- Non installare il prodotto:
  - vicino a radiatori, stufe o altre fonti di calore;
  - in luoghi esposti alla luce solare diretta per periodi prolungati;
  - in ambienti eccessivamente umidi, polverosi o soggetti a vibrazioni continue;
  - in spazi chiusi privi di adeguata ventilazione.
- Evitare urti, cadute e sollecitazioni meccaniche eccessive.
- Durante il trasporto assicurarsi che il prodotto sia adeguatamente protetto da urti e vibrazioni.

SICUREZZA ACUSTICA

ATTENZIONE: L'esposizione prolungata a livelli sonori elevati può causare danni permanenti all'udito.

- Utilizzare un livello di volume appropriato all'ambiente circostante.
- Evitare l'ascolto a volume elevato per periodi prolungati.
- Ridurre immediatamente il volume in caso di fastidio, ronzio alle orecchie o riduzione temporanea della capacità uditiva.

Il produttore declina ogni responsabilità per danni a persone, animali o cose derivanti da utilizzo improprio del prodotto, mancata osservanza delle presenti istruzioni, modifiche non autorizzate o installazione non conforme.

CONTENUTO DELLA CONFEZIONE

1	LENNY	1 pezzo
2	Adattatore per dischi 45 giri	1 pezzo
3	Alimentatore	1 pezzo
3	Cavo per l'alimentazione	1 pezzo
4	Manuale d'istruzioni	1 pezzo
5	Tagliando di garanzia	1 pezzo

COMANDI E CONNESSIONI

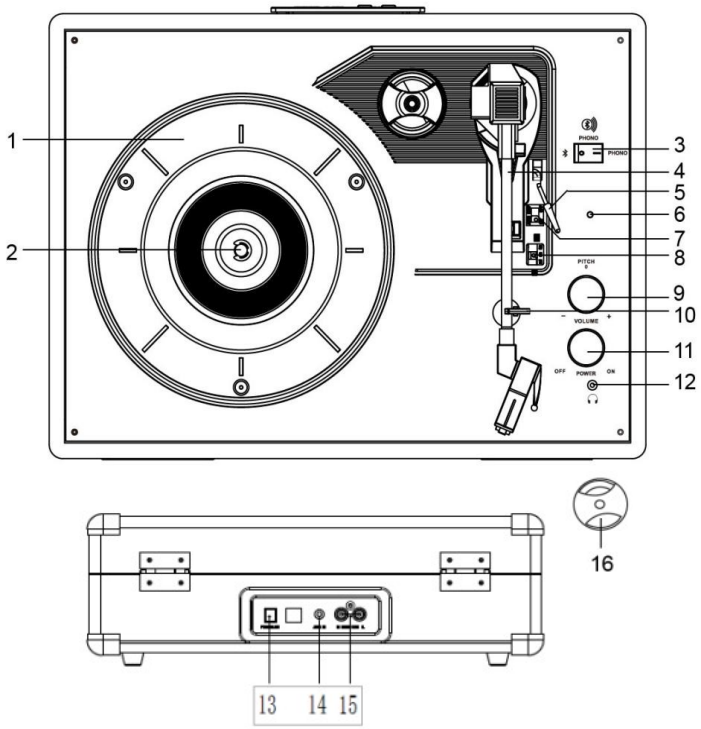

1	Piatto
2	Perno del piatto
3	Selettore sorgente (Wireless Audio IN/Phono + Wireless Audio OUT/Phono)
4	Braccio giradischi
5	Leva alzabraccio
6	Indicatore LED
7	Interruttore Autostop
8	Selettore velocità (33/45/78 giri/min)
9	Controllo intonazione (Pitch control)
10	Gancio blocco braccio
11	Manopola Accensione/Spegnimento/Regolazione Volume
12	Presa cuffie
13	Presa di alimentazione
14	Ingresso Aux 3.5mm
15	Uscite RCA (R: canale destro, L canale sinistro)
16	Adattatore per dischi 45 giri

CONFIGURAZIONE INIZIALE

- Posizionare il giradischi su una superficie piana e stabile, priva di vibrazioni.
- Rimuovere l'eventuale fermacavo che blocca il braccio durante il trasporto.
- Inserire l'alimentatore ed il cavo forniti nella presa di corrente e nel prodotto.
- Ruotare la manopola di Accensione in posizione ON: l'indicatore LED si accenderà (il suo colore/stato varierà a seconda della sorgente utilizzata).
- Regolare il volume ruotando l'apposita manopola.
- Per spegnere il prodotto, riportare la manopola in posizione OFF: l'indicatore LED si spegnerà.

MODALITA' GIRADISCHI

- Portare il selettore sorgente sulla posizione PHONO (1). L'indicatore LED si illuminerà di rosso.
- Impostare il selettore velocità su 33, 45 o 78 giri/min in base al tipo di vinile da riprodurre.
- Appoggiare il disco sul piatto. Se si utilizza un disco a 45 giri, usare l'adattatore in dotazione.
- Rimuovere la protezione della puntina facendola scorrere con attenzione verso l'esterno per evitare danni (le eventuali rotture non sono coperte da garanzia). Al termine dell'utilizzo o durante il trasporto, riporre sempre la protezione.
- Aprire il gancio blocco braccio e sollevare il braccio utilizzando l'apposita leva.
- Spostare con delicatezza il braccio fonico sopra il punto del disco da cui si vuole iniziare la riproduzione, quindi abbassare la leva: il braccio scenderà lentamente sul disco e la riproduzione avrà inizio. Il piatto inizierà a ruotare automaticamente.
- Per sospendere o riprendere la riproduzione, sollevare o abbassare il braccio con la leva alzabraccio.
- Al termine dell'utilizzo, riportare il braccio nella posizione di riposo, abbassarlo con la leva e bloccarlo con il gancio.

Funzione Autostop

L'interruttore Autostop permette di scegliere se fermare automaticamente il piatto al termine del disco (posizione ON) o lasciarlo girare (posizione OFF).

Su alcune tipologie di dischi la funzione Autostop potrebbe interrompere la riproduzione prematuramente. In questi casi mantenere l'interruttore in posizione OFF.

Controllo intonazione (Pitch control)

La velocità del piatto può essere aumentata o diminuita di circa il 10% ruotando la manopola Pitch control. Ruotare in senso orario per aumentare la velocità, in senso antiorario per diminuirla.

WIRELESS AUDIO

Riproduzione da dispositivo esterno

Questa funzione permette di ricevere audio in streaming da uno smartphone, tablet o altro dispositivo Wireless Audio e riprodurlo attraverso gli altoparlanti del giradischi.

- Assicurarsi che il braccio fonico sia in posizione di riposo.
- Portare il selettore sorgente sulla posizione II (Wireless Audio). L'indicatore LED lampeggerà blu.
- Attivare il Bluetooth sul proprio dispositivo esterno, cercare "LENNY" nell'elenco e avviare l'associazione. Se richiesto, inserire il PIN 0000.
- Dopo l'associazione, il LED diventerà blu fisso. Avviare la riproduzione dal dispositivo esterno.

Trasmissione audio a dispositivo esterno

Questa funzione permette di trasmettere via Bluetooth l'audio del giradischi o della chiavetta USB verso cuffie, altoparlanti o altri dispositivi Bluetooth compatibili.

- Portare il selettore sorgente sulla posizione 0 per attivare la trasmissione Wireless Audio in uscita. Il LED indicatore lampeggerà in blu.
- Mettere il dispositivo esterno (cuffie, speaker Bluetooth, ecc.) in modalità di associazione.
- Il giradischi si connetterà automaticamente al dispositivo esterno: il LED diventerà blu fisso.
- Avviare la riproduzione dal giradischi o dalla chiavetta USB.

NOTA:

- Se l'associazione non va a buon fine, assicurarsi che il dispositivo esterno non sia già connesso a un altro dispositivo Bluetooth.

INGRESSO AUX-IN

È possibile collegare un dispositivo audio esterno (smartphone, lettore MP3, ecc.) all'ingresso Aux-in tramite un cavo audio jack 3,5 mm (non incluso) e riprodurre l'audio attraverso gli altoparlanti del giradischi.

Nota: La connessione Aux-in ha la priorità sulle funzioni giradischi e Wireless Audio. Per riprendere le altre funzioni, scollegare il cavo dall'ingresso Aux-in. Quando il cavo AUX è connesso, l'indicatore LED si illuminerà di viola.

USCITA AUDIO RCA

È possibile collegare il giradischi a un amplificatore esterno o a casse amplificate tramite le uscite RCA nella parte posteriore del prodotto e un cavo audio RCA (non incluso). Il cavo rosso si collega al canale destro (R), il cavo bianco al canale sinistro (L).

NOTA:

- Le uscite RCA non sono progettate per il collegamento diretto a casse passive (non amplificate): il livello audio risulterebbe molto basso.

PRESA CUFFIE

Collegare cuffie con jack da 3,5 mm alla presa cuffie del giradischi. L'inserimento delle cuffie non disattiva gli altoparlanti interni.

SOSTITUZIONE DELLA PUNTINA

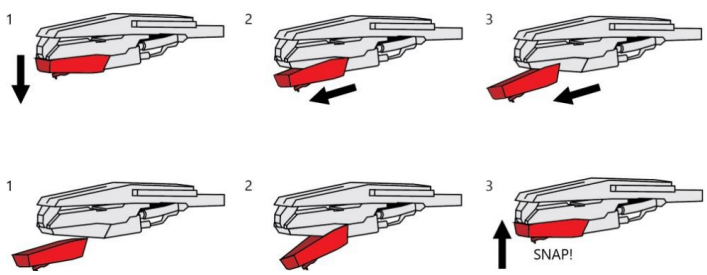

Per rimuovere la puntina afferrare saldamente il braccio di riproduzione e il supporto in plastica della puntina con due dita e tirare delicatamente il supporto rosso della puntina verso di sé, allontanandolo dalla testina.

Per riposizionare la puntina tenere i lati del supporto rosso della puntina, assicurarsi che questa sia rivolta verso il basso e spingere delicatamente il supporto con un angolo minimo verso la testina all'estremità del braccio di riproduzione fino a quando non è saldamente fissata.

NOTA:

- Non toccare la punta della puntina con le dita.
- Evitare di urtare la puntina contro il tappetino del piatto o il bordo di un disco.
- Pulire regolarmente la puntina con un pennellino morbido con movimenti da dietro verso l'esterno.
- Pulire i dischi con un panno antistatico o una spazzola apposita per rimuovere polvere e residui.
- Pulire il coperchio e il cabinet del giradischi con un panno in microfibra leggermente inumidito.

RISOLUZIONE DEI PROBLEMI

Difetto	Causa	Soluzione
Nessun suono quando il prodotto è acceso.	Volume troppo basso. La riproduzione è stata messa in pausa. Il cavo cuffie è collegato. Il cavo AUX 3.5mm è collegato.	Aumentare il livello del volume. Avviare la riproduzione. Disconnettere il cavo cuffie. Disconnettere il cavo AUX.
Suono distorto.	Volume troppo alto.	Diminuire il livello del volume.
L'apparecchio emette rumori/fruscii.	Ci sono dispositivi elettronici (casse amplificate, caricabatterie, ecc.…) troppo vicini all'altoparlante.	Allontanare il prodotto da altri dispositivi elettronici.

SPECIFICHE TECNICHE

Modello	LENNY
Tipo prodotto	Giradischi
Velocità di rotazione	33 / 45 / 78 giri/min (adattatore 45 giri incluso)
Altoparlanti integrati	2 × 2,5"
Potenza RMS	1.5 W x 2 (Phono) / 2.5W x 2 (Wireless Audio)
Wireless Audio (in/out)	5.4, portata circa 10 m
Ingresso AUX	3,5 mm
Uscita cuffie	Jack 3,5 mm
Uscita audio	RCA stereo (L/R)
Funzione Autostop	Sì
Pitch contro	± 10% circa
Alimentazione	AC 100–240 V 50/60 Hz – DC 5V 1A (alimentatore incluso)
Dimensioni	38 (L) × 28 (D) × 16,5 (H) cm
Peso	3,1 Kg



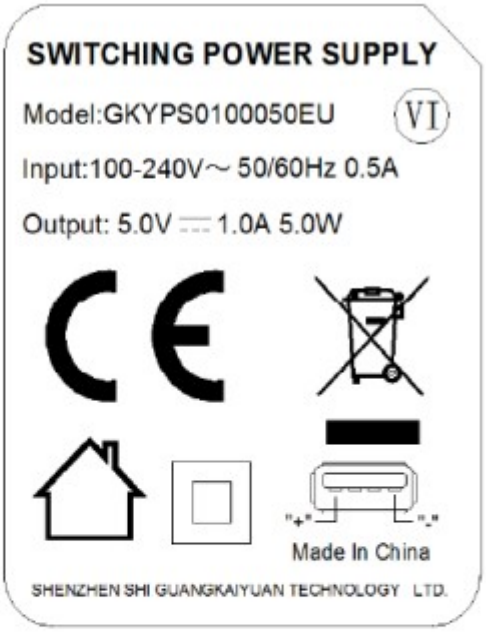







Logo RAEE (Rifiuti Apparecchiature elettriche ed elettroniche)



Uso Interno



Classe II

INFORMATIVA AGLI UTENTI DI APPARECCHIATURE DOMESTICHE



Ai sensi dell'art. 25 comma 1 del decreto legislativo 14 marzo 2014, n. 49 "Attuazione delle direttive 2011/65/UE e 2012/19/UE relative alla riduzione dell'uso di sostanze pericolose nelle apparecchiature elettriche ed elettroniche, nonché allo smaltimento dei rifiuti".

Il simbolo del cassonetto barrato riportato sull'apparecchio o sulla sua confezione indica che il prodotto al termine della sua vita utile deve essere raccolto separatamente dagli altri rifiuti. L'utente dovrà quindi consegnare l'apparecchiatura giunta a fine vita presso gli appositi centri di raccolta differenziata dei rifiuti elettronici ed elettrotecnici, oppure riconsegnarla al rivenditore in caso di acquisto di una nuova apparecchiatura di tipo equivalente, in modalità one to one.

Un'adeguata raccolta differenziata per il successivo invio delle apparecchiature dismesse a riciclaggio, trattamento e smaltimento ecocompatibili contribuisce ad evitare possibili effetti negativi sull'ambiente e sulla salute e favorisce il riutilizzo e/o il riciclaggio dei materiali di cui sono costituite le apparecchiature.

Lo smaltimento abusivo del prodotto da parte dell'utilizzatore comporta l'applicazione delle sanzioni previste dalla normativa vigente.

Eventuali batterie o batterie ricaricabili contenute nel dispositivo devono essere smaltite separatamente negli appositi contenitori per la raccolta delle batterie usate.



Lo smaltimento delle batterie usate deve avvenire presso gli appositi centri di raccolta differenziata o secondo le normative locali. Batterie conformi alla direttiva 2013/56/CE.

Ecocontributo RAEE pagato ove dovuto - Registro AEE n.: IT08020000001647

Ecocontributo erogato ove dovuto – BATTERIA N. Albo: IT19070P00005533

CONDIZIONI GENERALI DI GARANZIA PER I PRODOTTI DELLA New Majestic S.p.A.

Gentile Cliente, La ringraziamo per il Suo acquisto e Le ricordiamo che il prodotto risponde alle normative vigenti in fatto di costruzione e di sicurezza.

Nel caso si dovessero riscontrare anomalie o difetti del prodotto, la New Majestic S.p.A. offre una Garanzia convenzionale soggetta alle condizioni qui riportate (precisando che la Garanzia convenzionale lascia impregiudicati i diritti del consumatore di cui al D.Lgs. n.206 del 06/09/2005). Per Garanzia si intende esclusivamente la riparazione o la sostituzione gratuita dei singoli componenti o dell'intero bene riconosciuti difettosi nella fabbricazione.

Il periodo di Garanzia non verrà rinnovato o prolungato a seguito di successiva rivendita, riparazione o sostituzione del prodotto stesso.

Le parti riparate, sostituite o il cambio totale del prodotto saranno garantiti per un periodo di 60 giorni a partire dalla data della riparazione o della sostituzione e naturalmente per la restante durata della Garanzia stessa.

La Garanzia ha validità a partire dalla data comprovata da un documento fiscale valido (scontrino fiscale oppure fattura d'acquisto) per un periodo di 24 mesi in caso di acquisto con scontrino fiscale e 12 mesi in caso di acquisto con fattura fiscale (partita iva).

Ci sono dei beni che per le loro normali caratteristiche sono deperibili nel tempo oppure soggetti a consumo e usura derivanti dall'utilizzo, pertanto, per gli accessori inclusi nella confezione di vendita la Garanzia ha validità di 12 mesi.

Un accumulatore ricaricabile si ritiene difettoso e sostituibile in Garanzia 12 mesi solo quando risulta interrotto, ossia non eroga più energia e la tensione ai suoi capi è di Zero Volt. Nel caso in cui la capacità di erogare energia risultasse ridotta rispetto al prodotto nuovo (trattasi di consumo/usura) il periodo di Garanzia sarà di 6 mesi.

Non sono coperti da garanzia:

- Il deterioramento dovuto ad usura delle parti estetiche e di tutte le componenti che dovessero risultare difettose a causa di negligenza o trascuratezza nell'uso, di errata manutenzione ovvero di circostanze che non possano ricondursi a difetti di fabbricazione dell'apparecchio.
- I manuali d'uso, i software di terzi, le configurazioni, le applicazioni o i dati scaricati dal cliente.
- I difetti causati da un uso improprio del prodotto (cadute, pressioni, deformazioni o uso di oggetti appuntiti).
- Apertura, modifica o riparazione del prodotto da parte di soggetti diversi dal Centro Assistenza Autorizzato.
- I numeri di serie, la data di produzione, il codice a barre o il codice IMEI * che risultano essere cancellati, alterati o illeggibili.

Per gli interventi in Garanzia rivolgersi a uno dei Centri di Assistenza Autorizzati di New Majestic S.p.A., il cui elenco completo è consultabile sul sito www.newmajestic.com, o presso il punto vendita dove è stato acquistato il prodotto, consegnando il Tagliando di Garanzia debitamente compilato e allegando la ricevuta d'acquisto.

ATTENZIONE

- È opportuno conservare integri sia l'imballo che tutti gli accessori in esso contenuti, poiché in caso di invio al laboratorio tecnico è meglio utilizzare la confezione originale con tutti i suoi accessori.

New Majestic S.p.A.

DICHIARAZIONE DI CONFORMITÀ UE
EU DECLARATION OF CONFORMITY (DoC)

Nome del fabbricante / Company name:	New Majestic S.p.A.
Indirizzo postale / Postal address:	via Rossi Martini 41
CAP e Città / Postcode and Town/City:	26013 Crema (CR) – ITALY
Telefono / Telephone:	+39 0373 31415
Indirizzo posta elettronica /E-mail address:	info@newmajestic.com
Persona autorizzata alla compilazione del fascicolo tecnico / Authorized person to complete the technical file:	Lacchinelli Dean – New Majestic S.p.A. – via Rossi Martini 41, 26013 Crema (CR) – ITALY

La presente dichiarazione di conformità è rilasciata sotto la responsabilità esclusiva del fabbricante / We declare that the DoC is issued under our sole responsibility

Apparecchio modello / Apparatus model:	Mod. LENNY
Tipo prodotto / Product type:	GIRADISCHI / TURNTABLE

Oggetto della dichiarazione / Object of the declaration: **Mod.: LENNY – GIRADISCHI / TURNTABLE**

Il prodotto è conforme a tutte le disposizioni pertinenti delle seguenti direttive / The product complies with all relevant provisions of the following directives:

Direttiva/Directive 2014/53/UE – RED

Il testo completo della Dichiarazione Di Conformità UE è disponibile al seguente indirizzo web / The full text of the EU Declaration of Conformity is available at the following web address: www.newmajestic.com

Crema, 16/06/2026

DATA PRODUZIONE: 09/2026 26

New Majestic S.p.A.